MANUAL DE INSTRUCCIONES

Sonic

SOLAR WARS

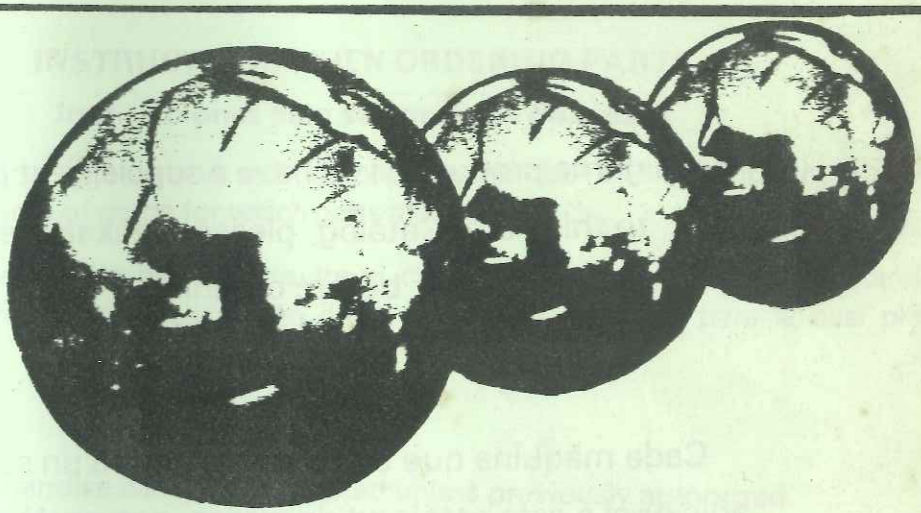

SOLAR WARS

This Parts Catalog includes only
SEGASA d.b.a. SONIC parts in current production.

Este catálogo de piezas incluye únicamente piezas de
SEGASA d.b.a. SONIC que están siendo utilizadas
en nuestra producción.

* * *

Each game produced will have a supplement page to add
to this Parts Catalog, please check those pages
before ordering.

Cada máquina que se produzca tendrá un suplemento
adicional a este catálogo de piezas, compruébelos antes de
hacer su pedido de repuestos.

To all Operators:

Every "SONIC" game is a good investment. To make that investment even better, to earn even more money, "SONIC" games must be maintained like new.

IMPORTANT:

Playfield must always be kept clean and burned light bulbs replaced inmediatly.

A todos los explotadores:

Cada máquina SONIC es una buena inversión. Para que esa inversión sea aún mejor y ganar aún más dinero, las máquinas SONIC deben mantenerse siempre como nuevas.

IMPORTANTE:

Mantener el tablero siempre limpio y remplazar inmediatamente todas las lamparitas fundidas.

INSTRUCTIONS WHEN ORDERING PARTS

Instrucciones para sus pedidos de piezas

Refer to the parts catalog and order all parts by number and description, specifying quantity and name of game for which parts are ordered.

Al hacer su pedido de piezas consulte el catálogo y haga su pedido indicando el número de referencia y descripción de la pieza y la máquina para la cual pide el repuesto.

Returned merchandise will not be accepted unless previously authorized.

Las devoluciones de piezas no serán aceptadas sin previa autorización.

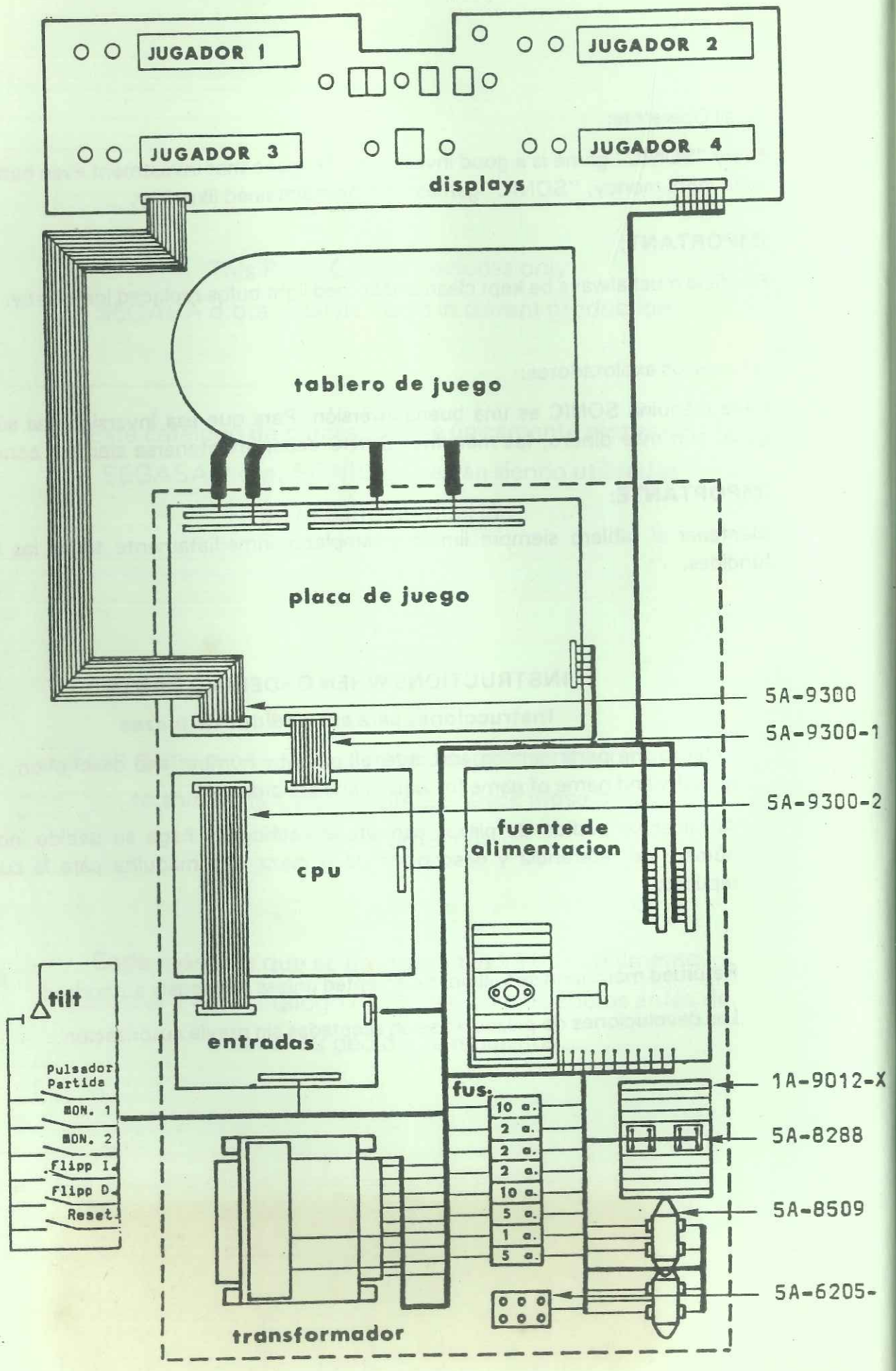
JUGADOR 1
JUGADOR 2
JUGADOR 3
JUGADOR 4
displays
tablero de juego
placa de juego
5A-9300
5A-9300-1
5A-9300-2
fuente de alimentacion
cpu
entradas
tilt
Pulsador Partida
MON. 1
MON. 2
flipp I.
flipp D.
Reset
fus.
10 a.
2 a.
2 a.
2 a.
10 a.
5 a.
1 a.
5 a.
1A-9012-X
5A-8288
5A-8509
5A-6205-
transformador

REGULACION DE JUEGO

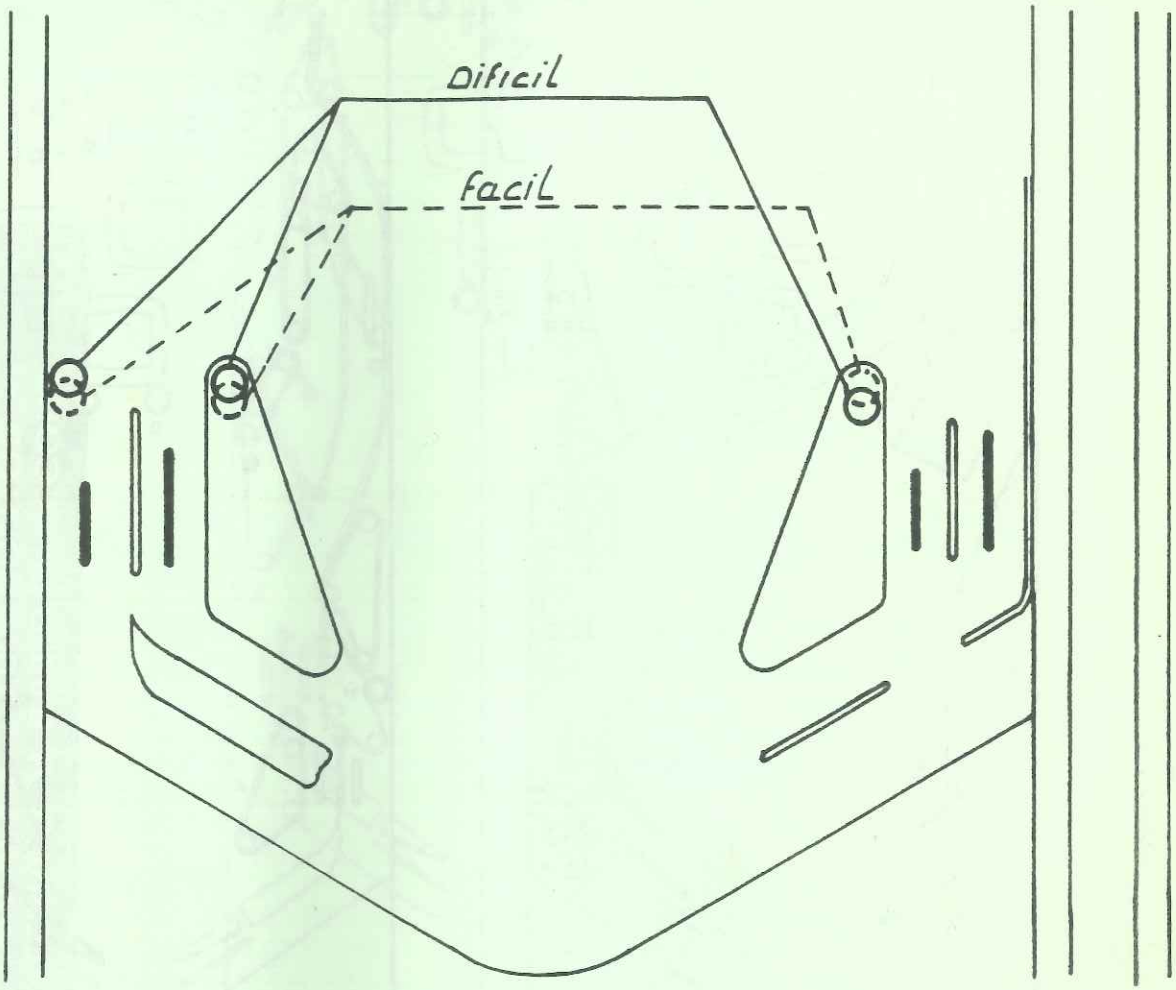

REGULACIONES PARA FACILITAR O DIFICULTAR LA OBTENCION DE PARTIDAS

A/ Inclinar la máquina sacando los niveladores traseros fijándolos a la altura deseada mediante las tuercas correspondientes.

B/ Variar los pirulos para ensanchar el paso de la bola y permitir que se pierda con mayor facilidad.

C/ Variar el número de puntos para obtener partida gratis regulando en la placa CPU los Switchs correspondientes.

En el caso de que la máquina haya sido instalada en un local donde el voltaje sea inferior al 5% del establecido para la alimentación (125/220 V.) puede aumentarse la fuerza de Flippers, Bumpers, asi como de los Impulsores, variando la toma de corriente en el Transformador que alimenta a las Bobinas, de 44V. a 48V.

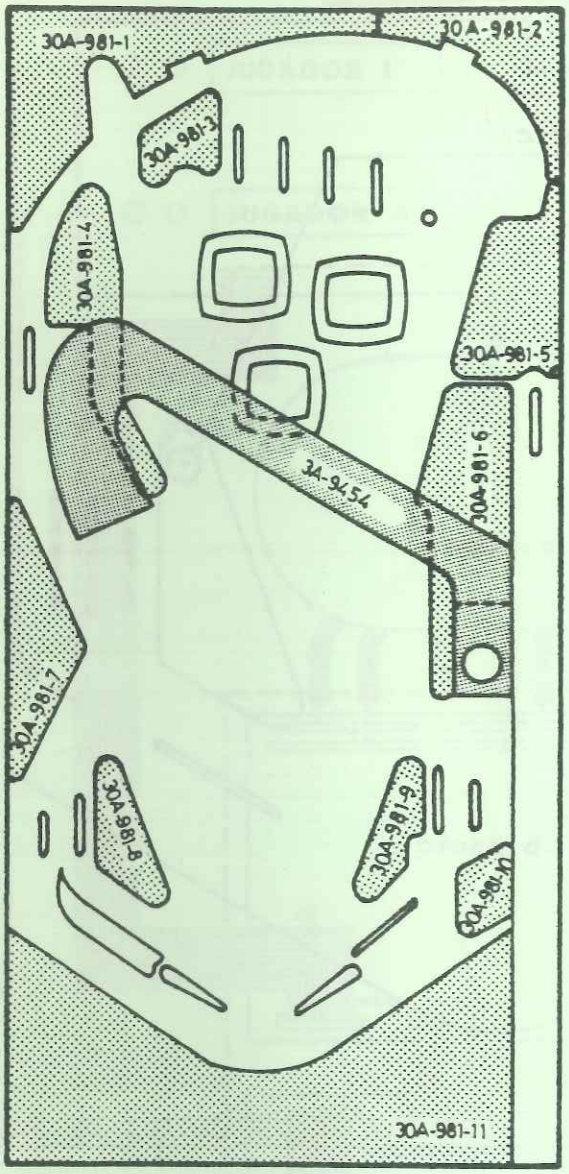

SITUACION DE PLASTICOS

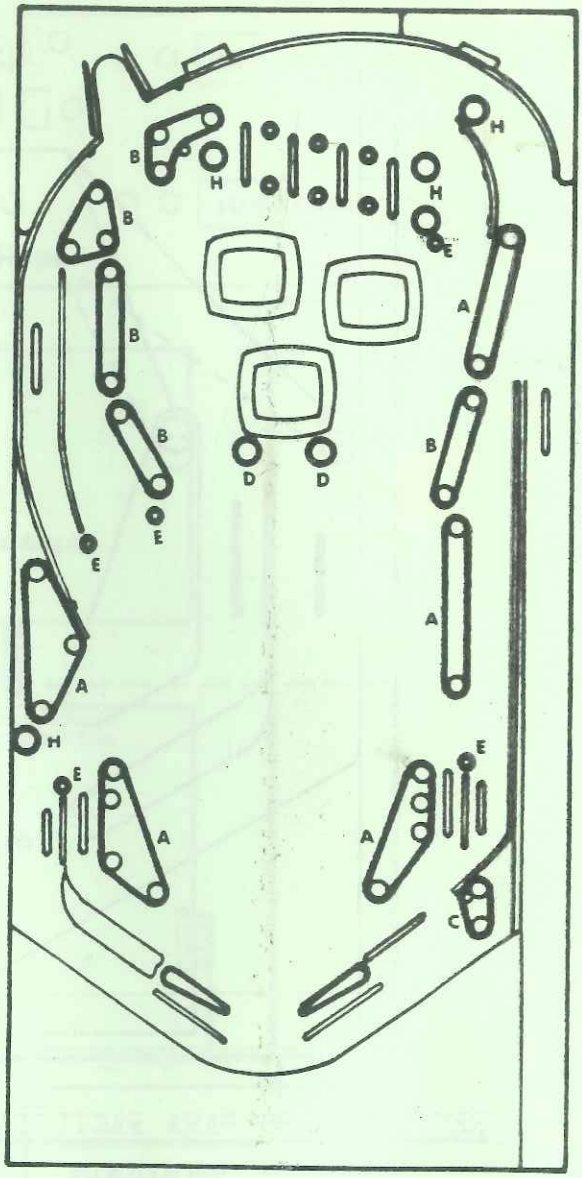

SITUACION DE GOMAS

Para reponer plásticos, debe indicarse la referencia que corresponda.

A	...	23A-9941-7
B	...	23A-9942-7
C	...	23A-9947-7
D	...	23A-9946-7
E	...	23A-6535-7
H	...	23A-6300-7

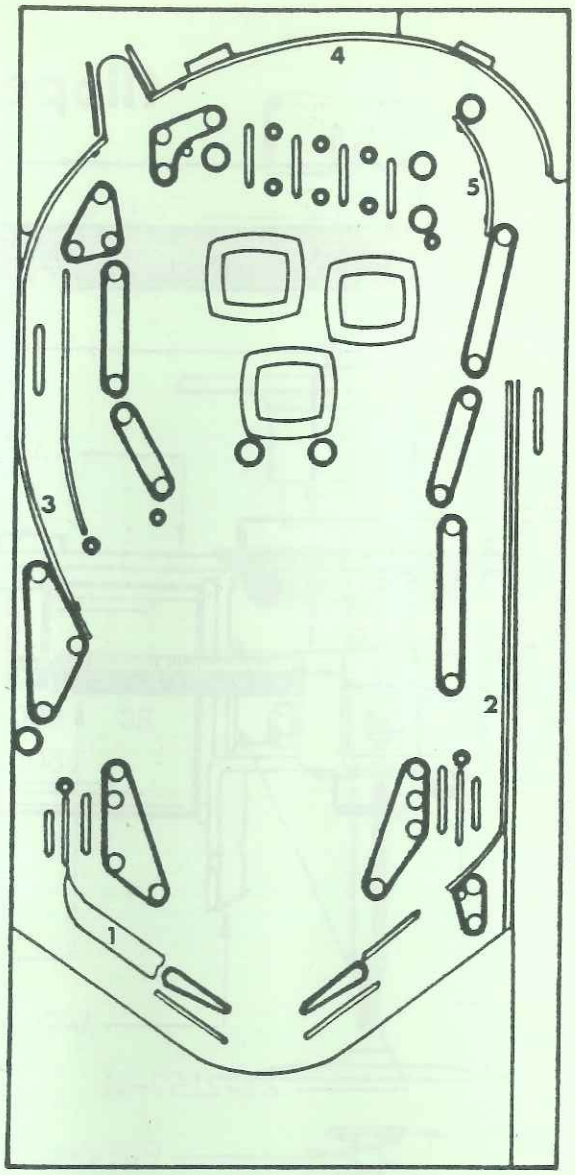

GUIAS DE BOLAS

1.....	1A-7858
2.....	A-9075
3.....	C-9077
4.....	B-9074
5.....	A-9073

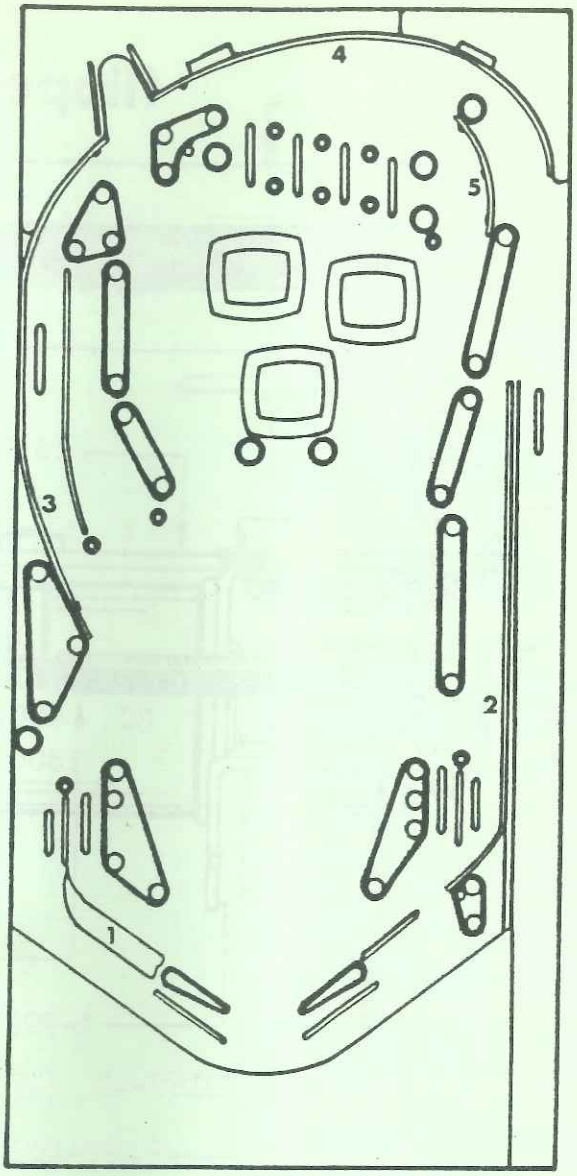

GUIAS DE BOLAS

1..... 1A-7858

2..... A-9075

3..... C-9077

4..... B-9074

5..... A-9073

flipper a-9067

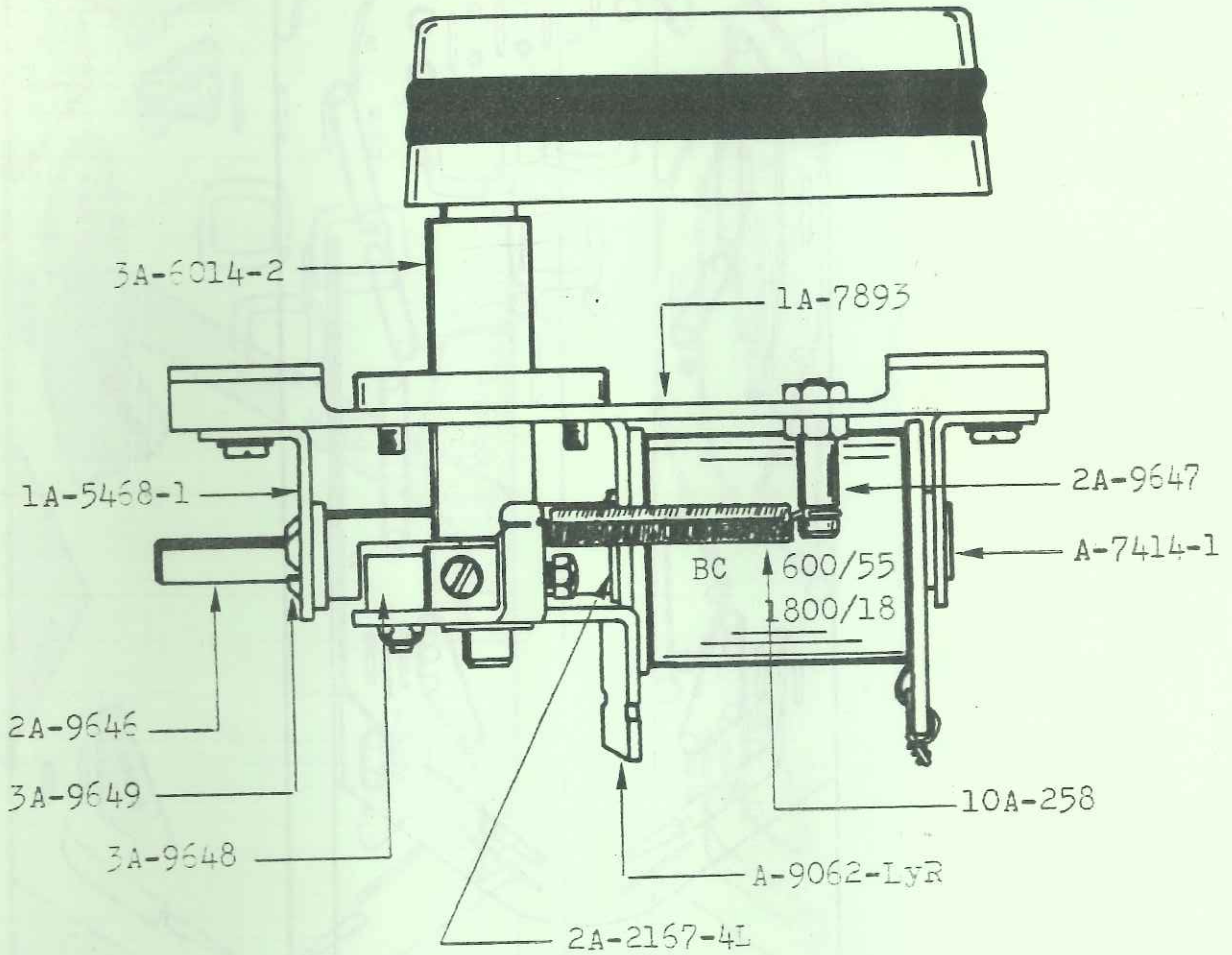

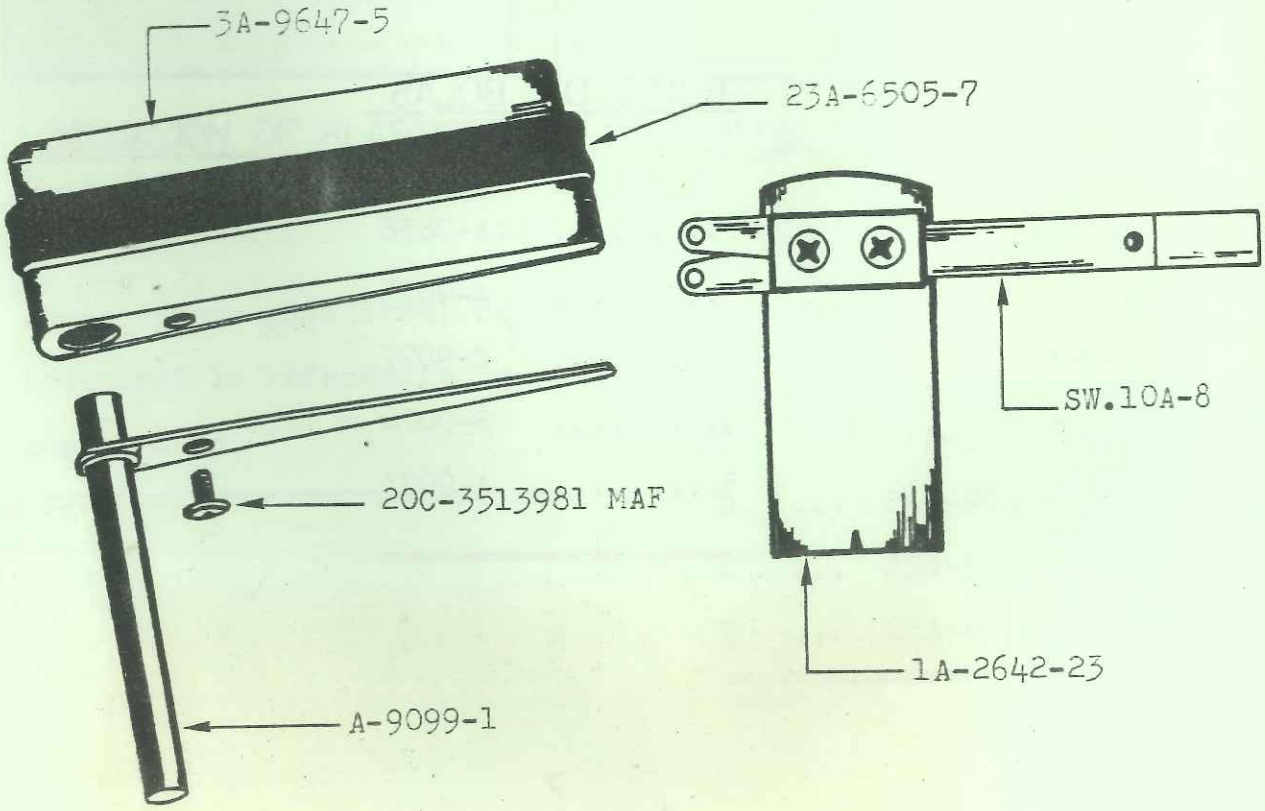

bumper a-9065

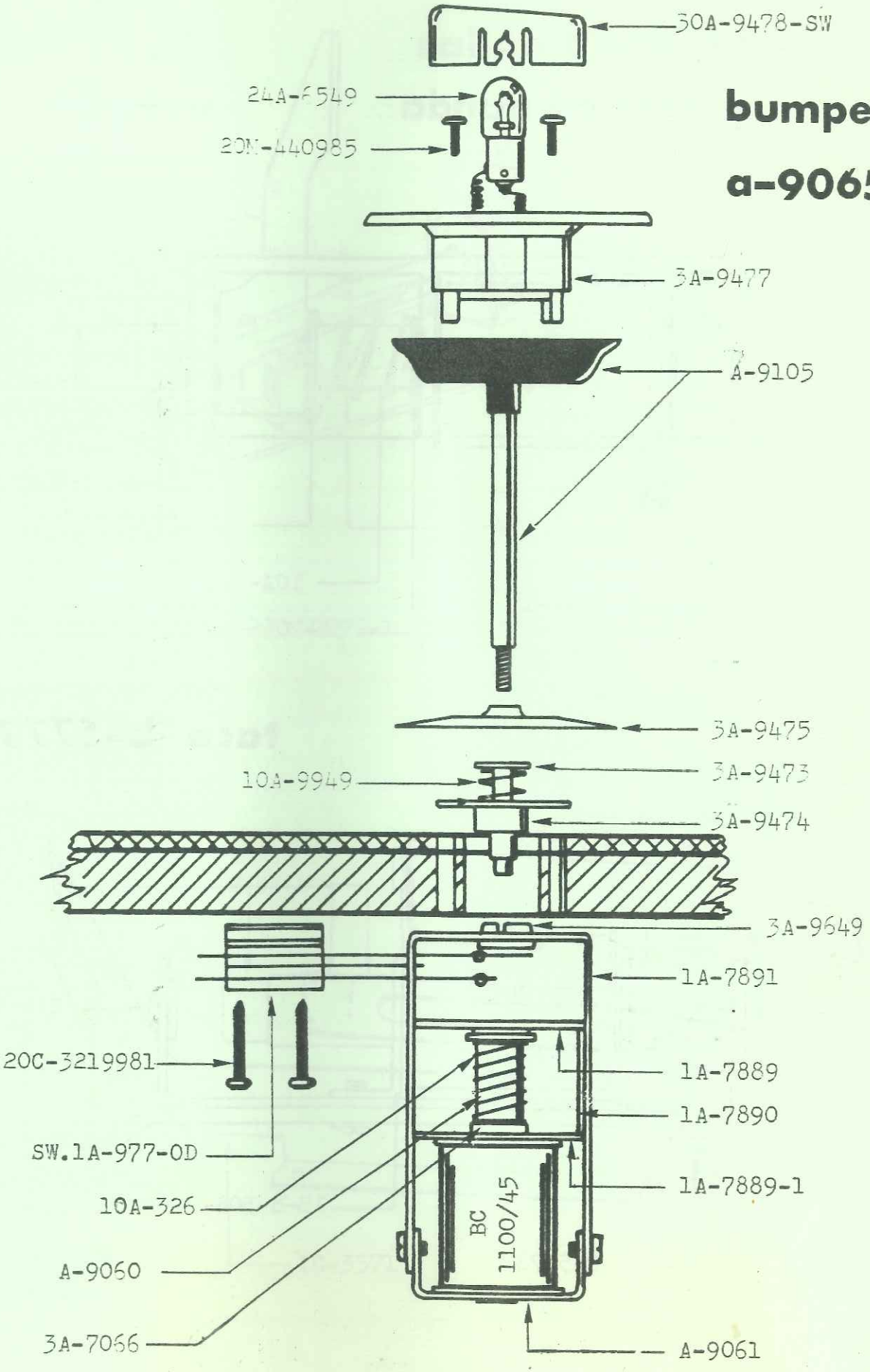

expulsor de banda a-9066

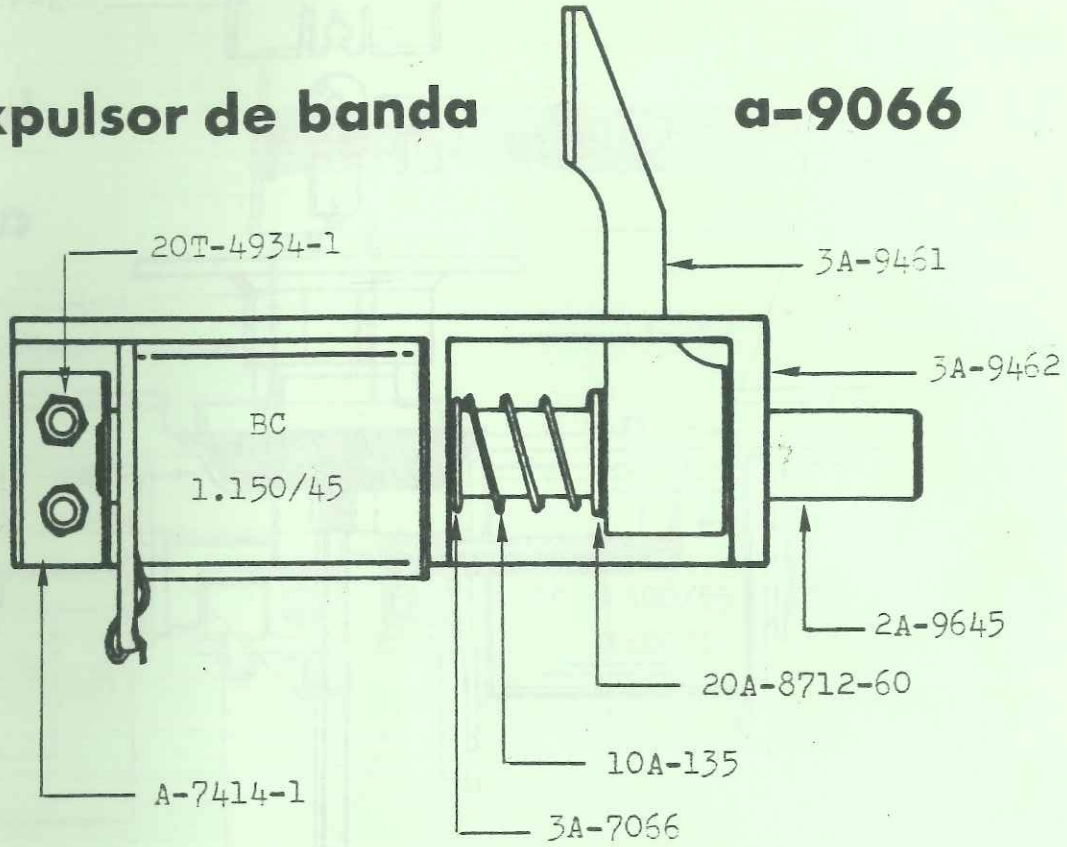

taca b-5779

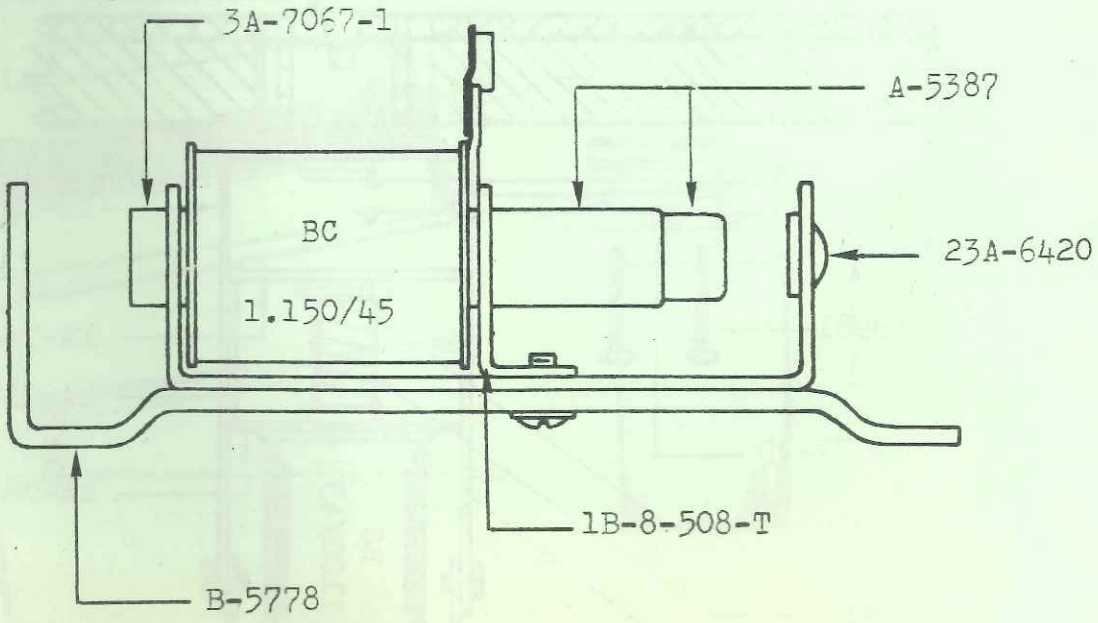

salida bolas b-6890

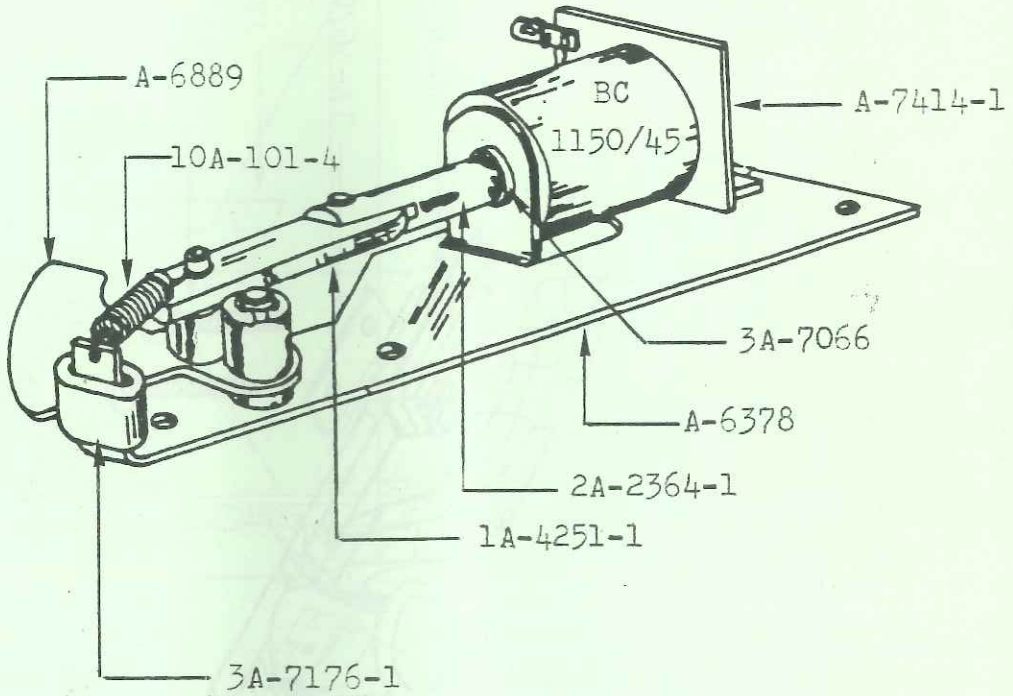

guias

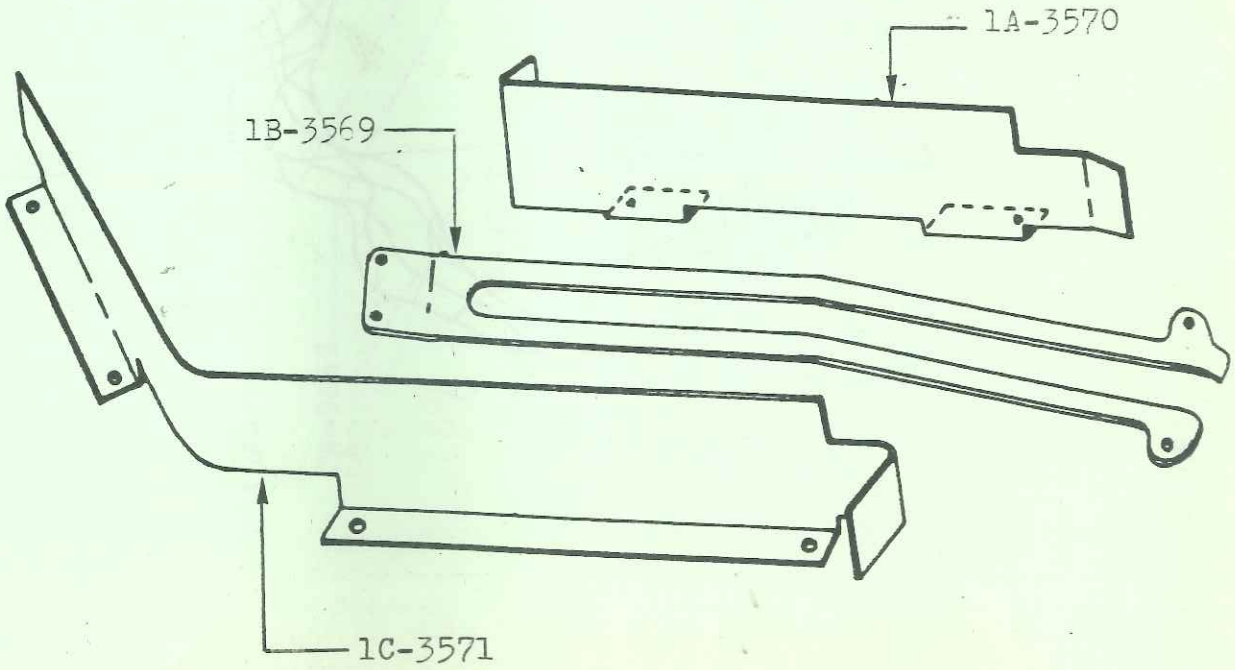

diana giratoria

b-7875-1

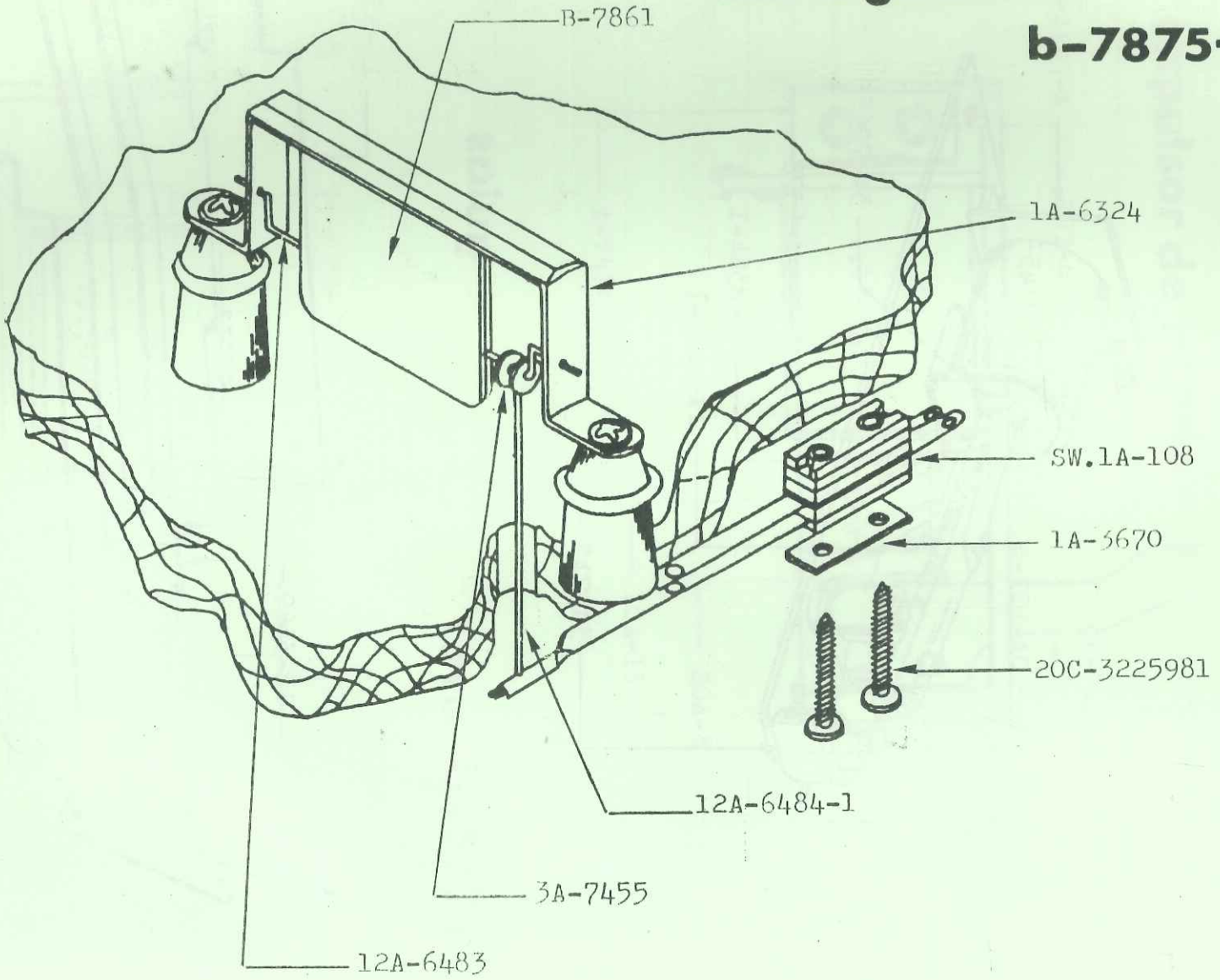

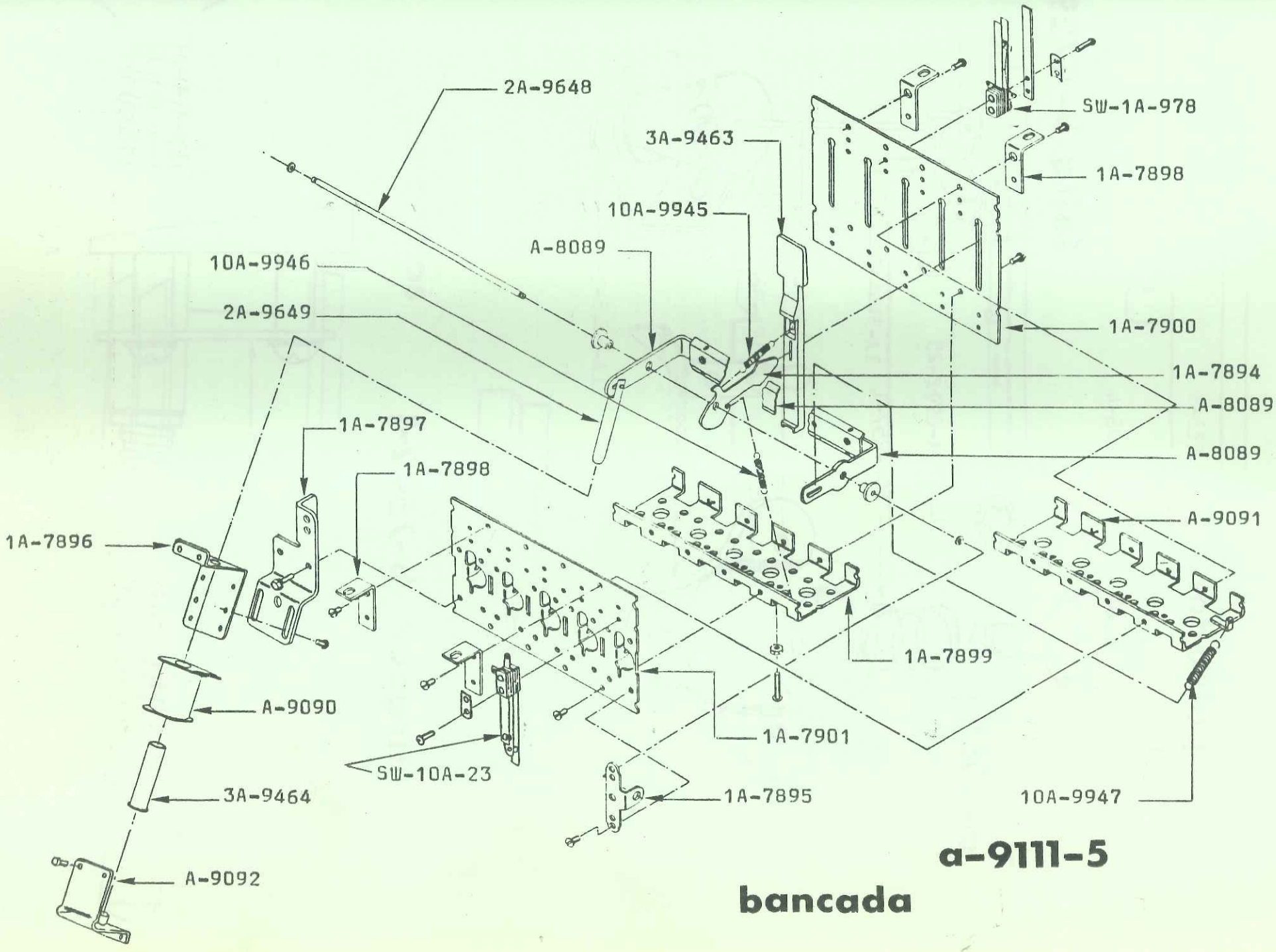

a-9111-5

bancada

pulsador

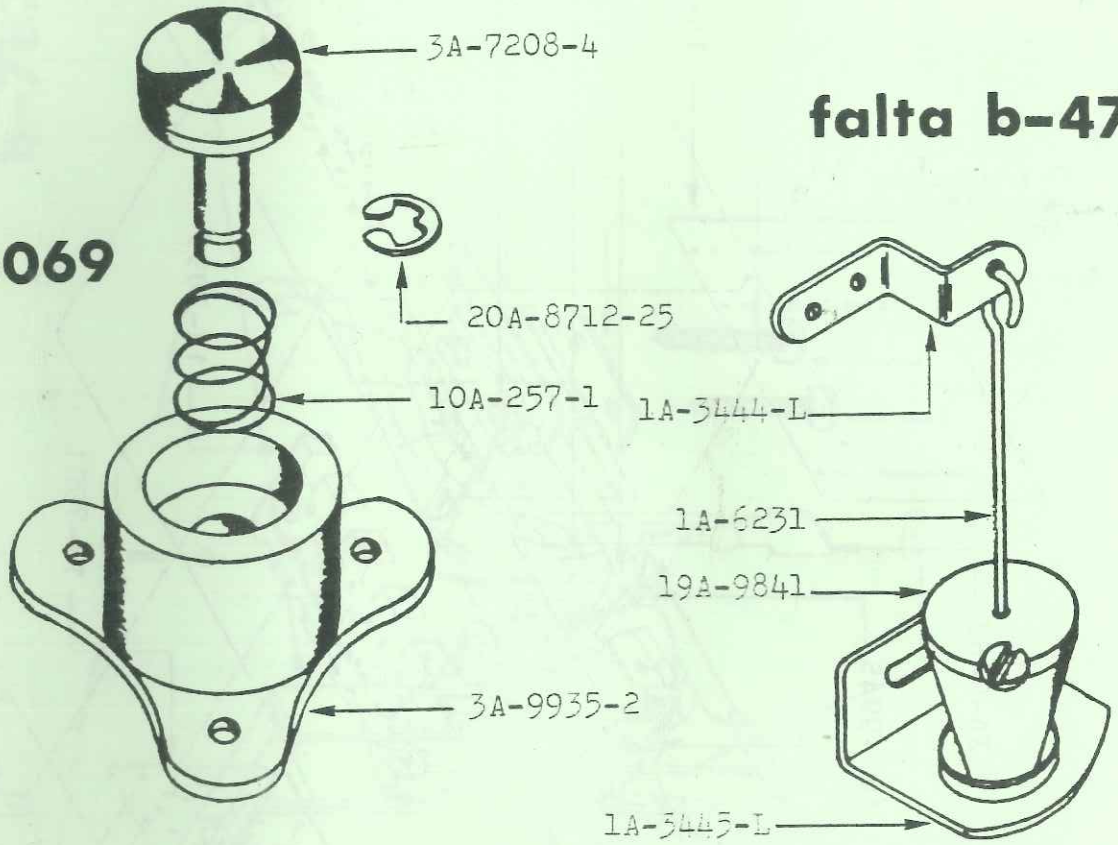

tirador b-7592-1

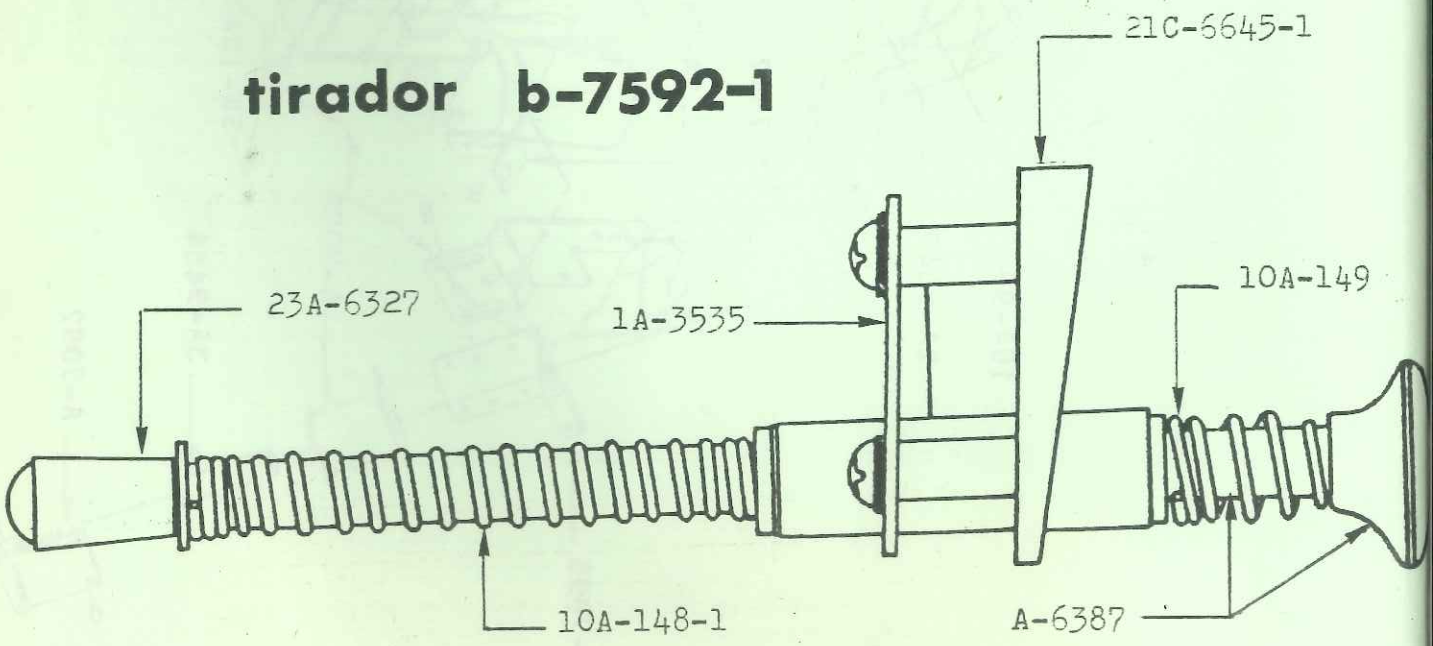

marco frontal

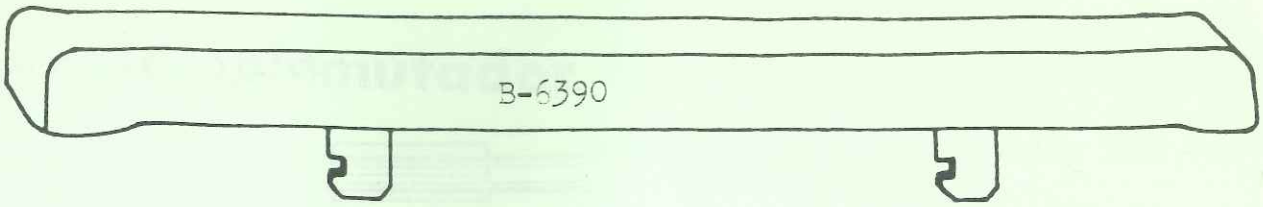

9

cierres

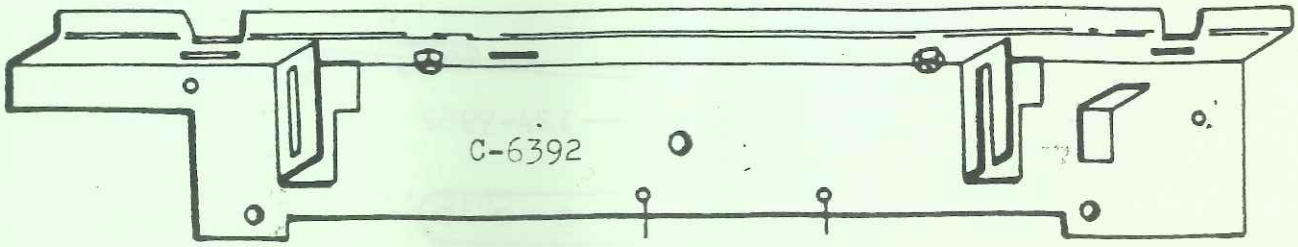

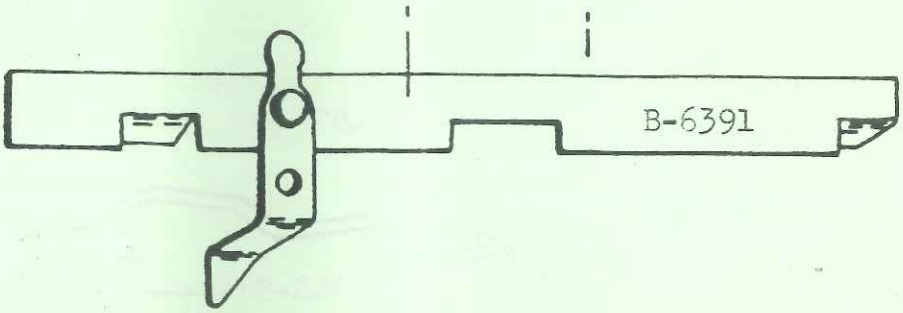

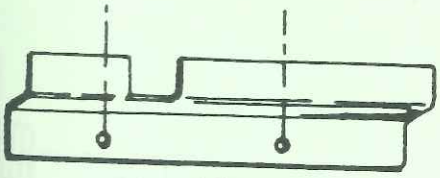

1A-3630

junquillos

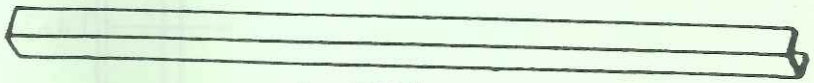

3A-7243

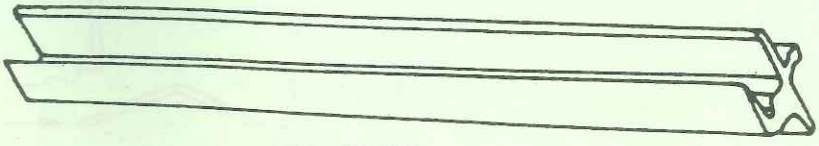

3A-7135

alambres-sw.

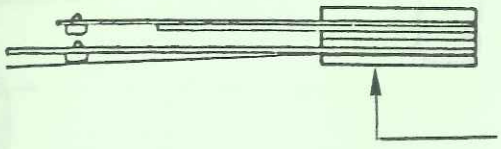
SW.1A-2

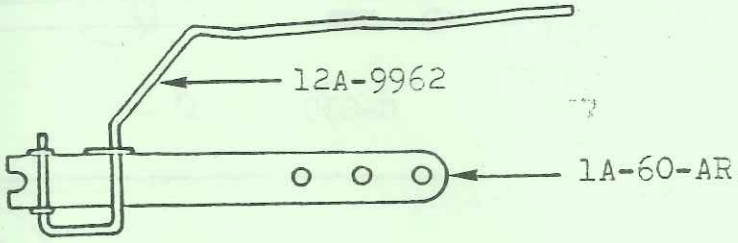
12A-9962
1A-60-AR

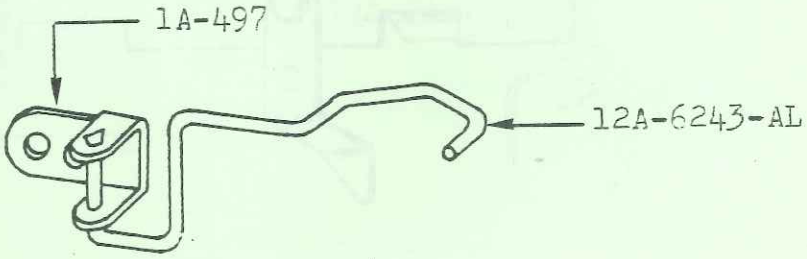
1A-497
12A-6243-AL

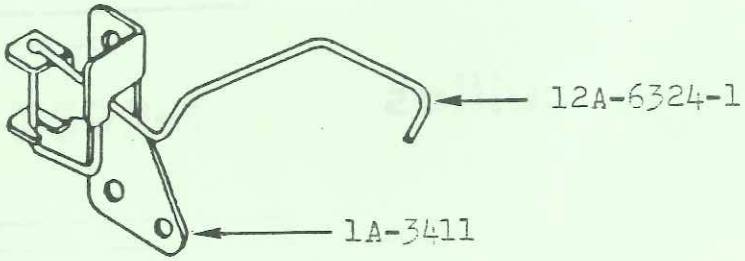
12A-6324-1
1A-3411

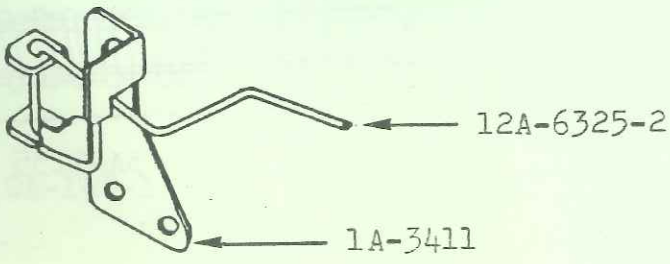
12A-6325-2
1A-3411

conmutador

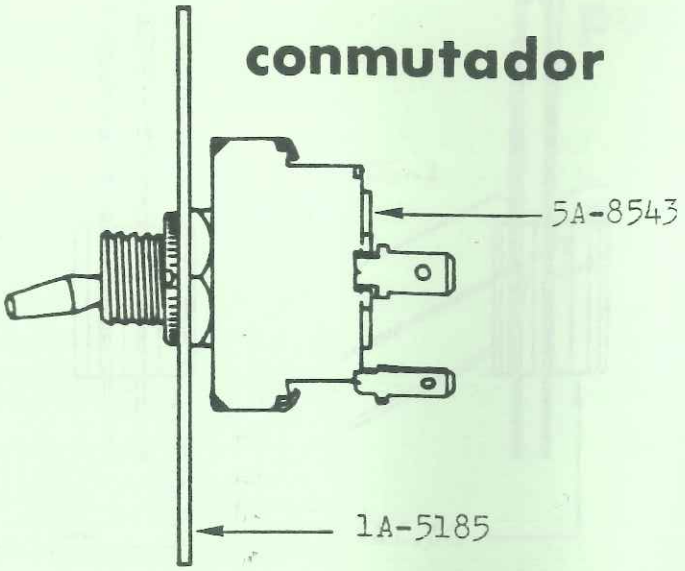

fusible

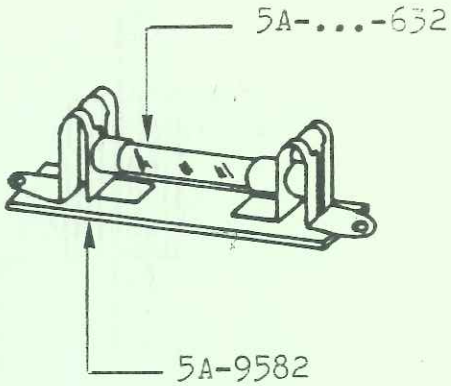

pata

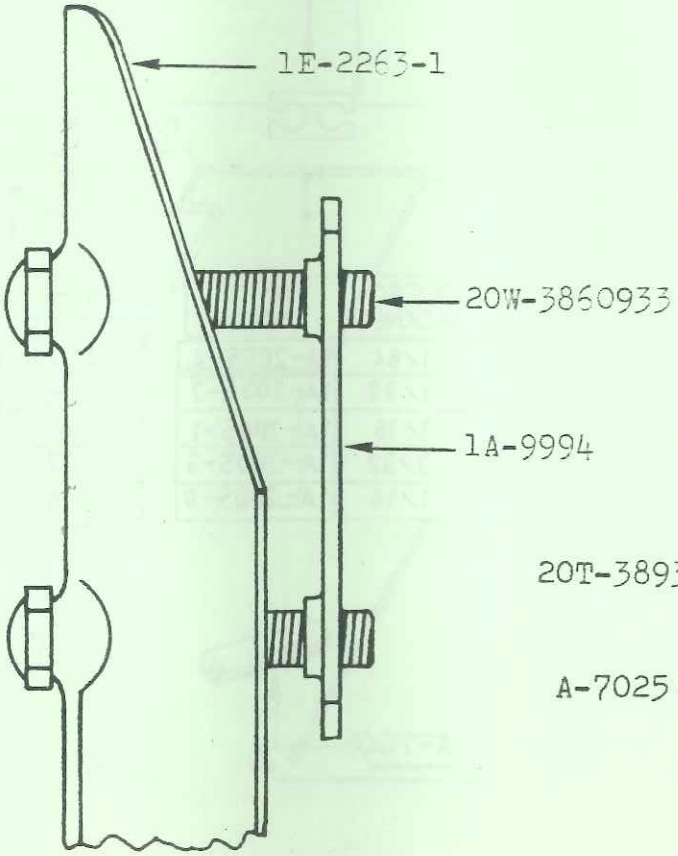

nivelador

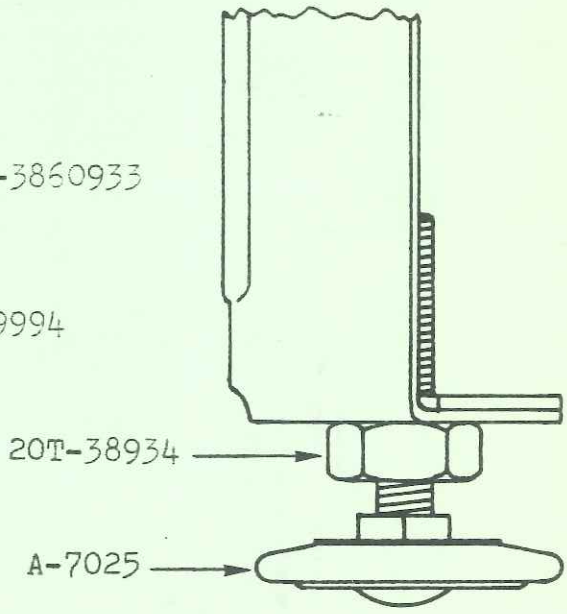

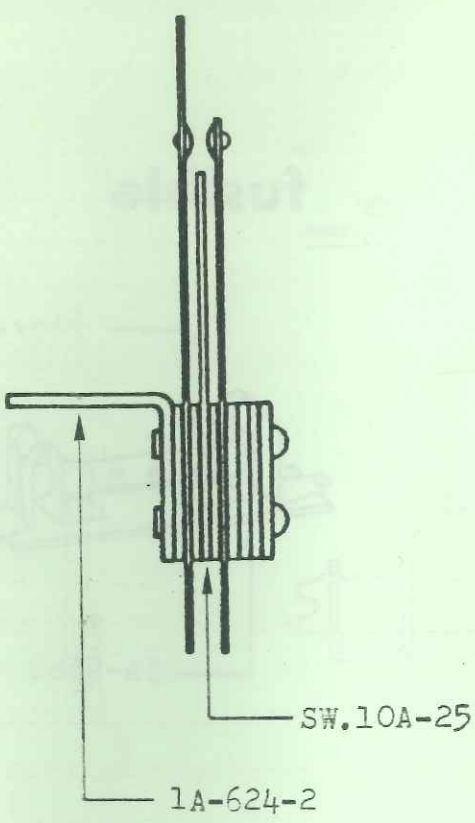

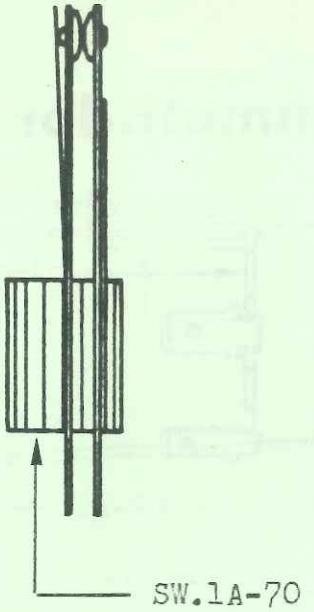

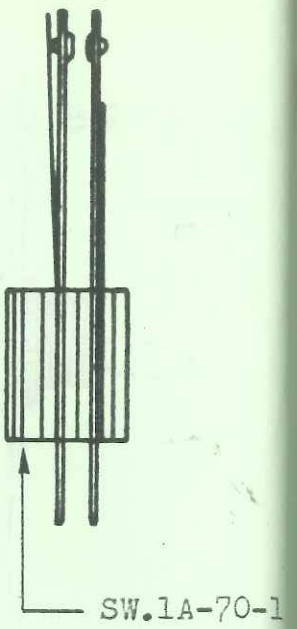

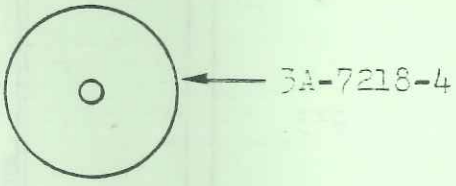

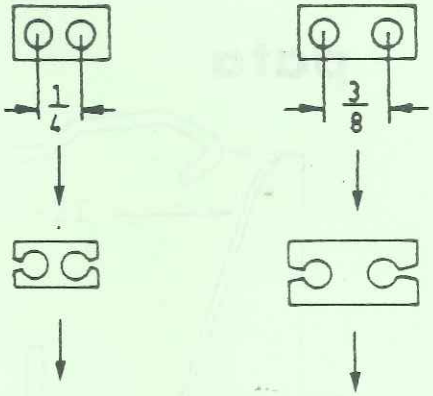

GRUESO THICKNESS	Nº NO.
1/64	1A-2005-4
1/32	1A-2005-2
1/16	1A-2005-1
3/32	1A-2005-3
1/16	1A-2005-8

GRUESO THICKNESS	Nº NO.
3/32	1A-916-H
1/16	1A-916-L
1/64	1A-916-Q
1/32	1A-916-T
1/16	1A-916-S

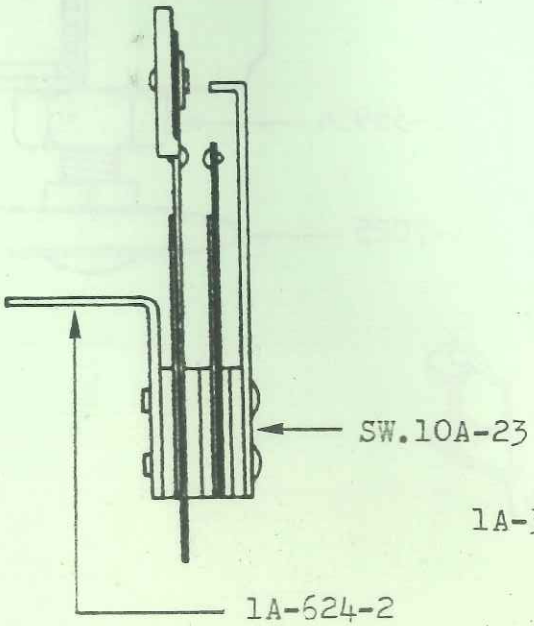

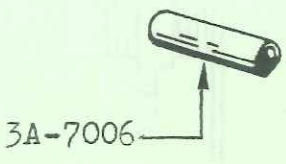

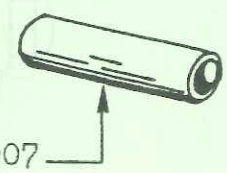

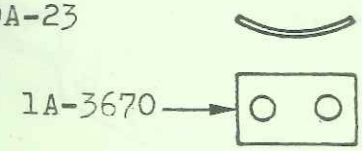

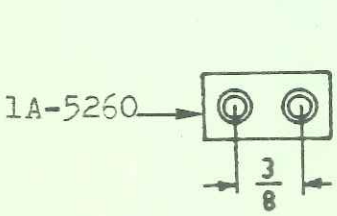

puentes paso bola

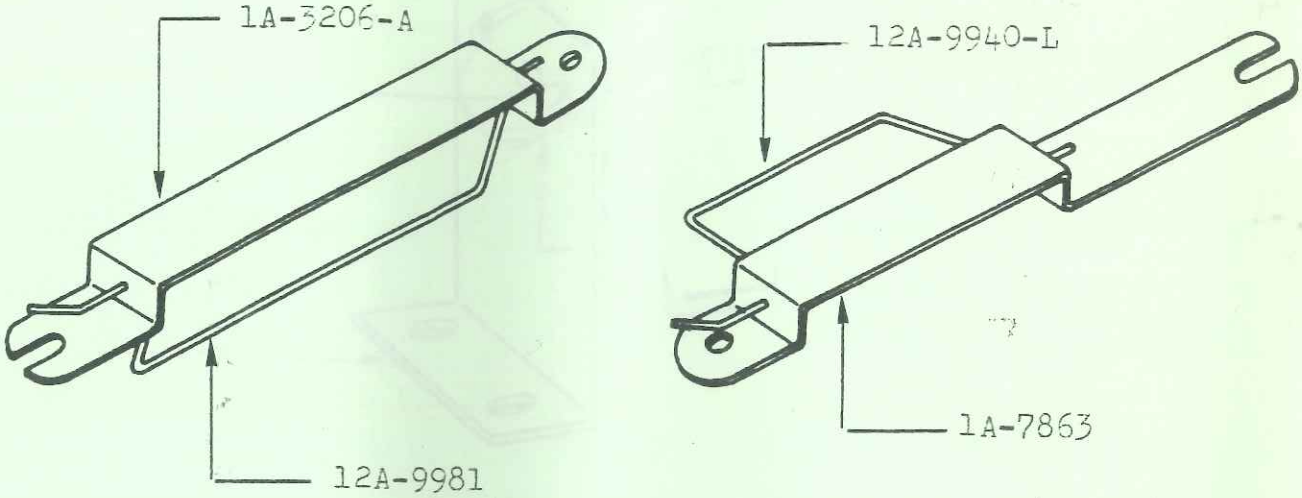

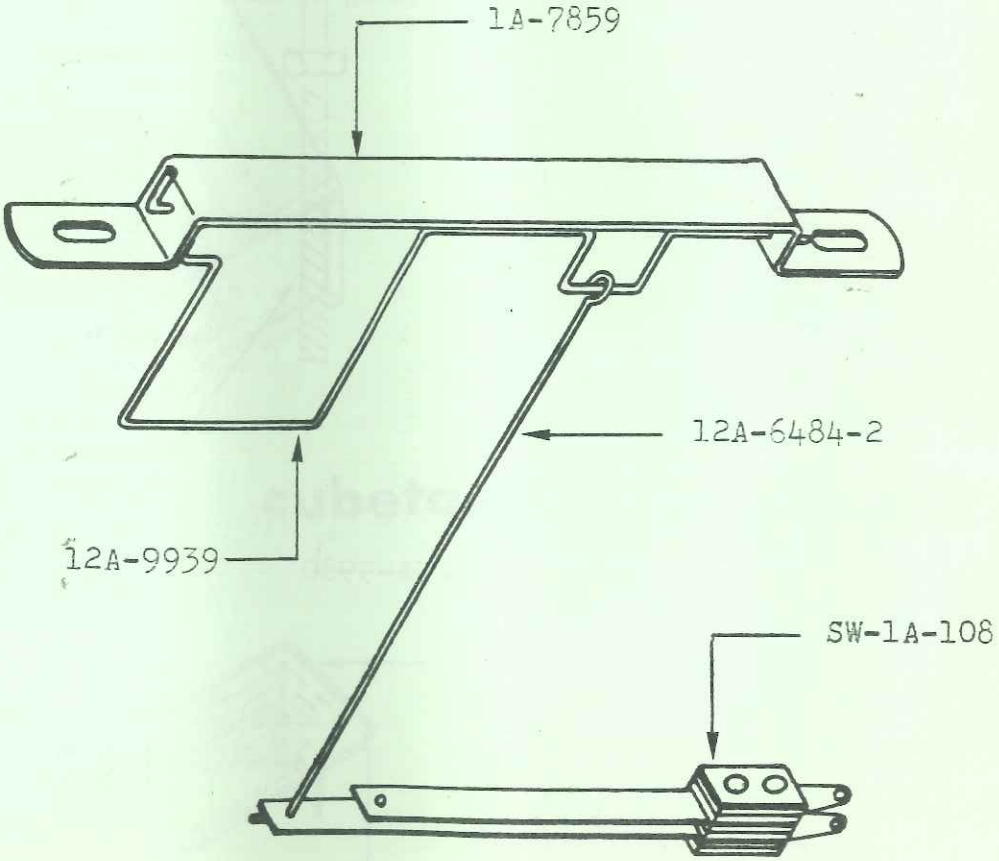

a-9884 en tablero

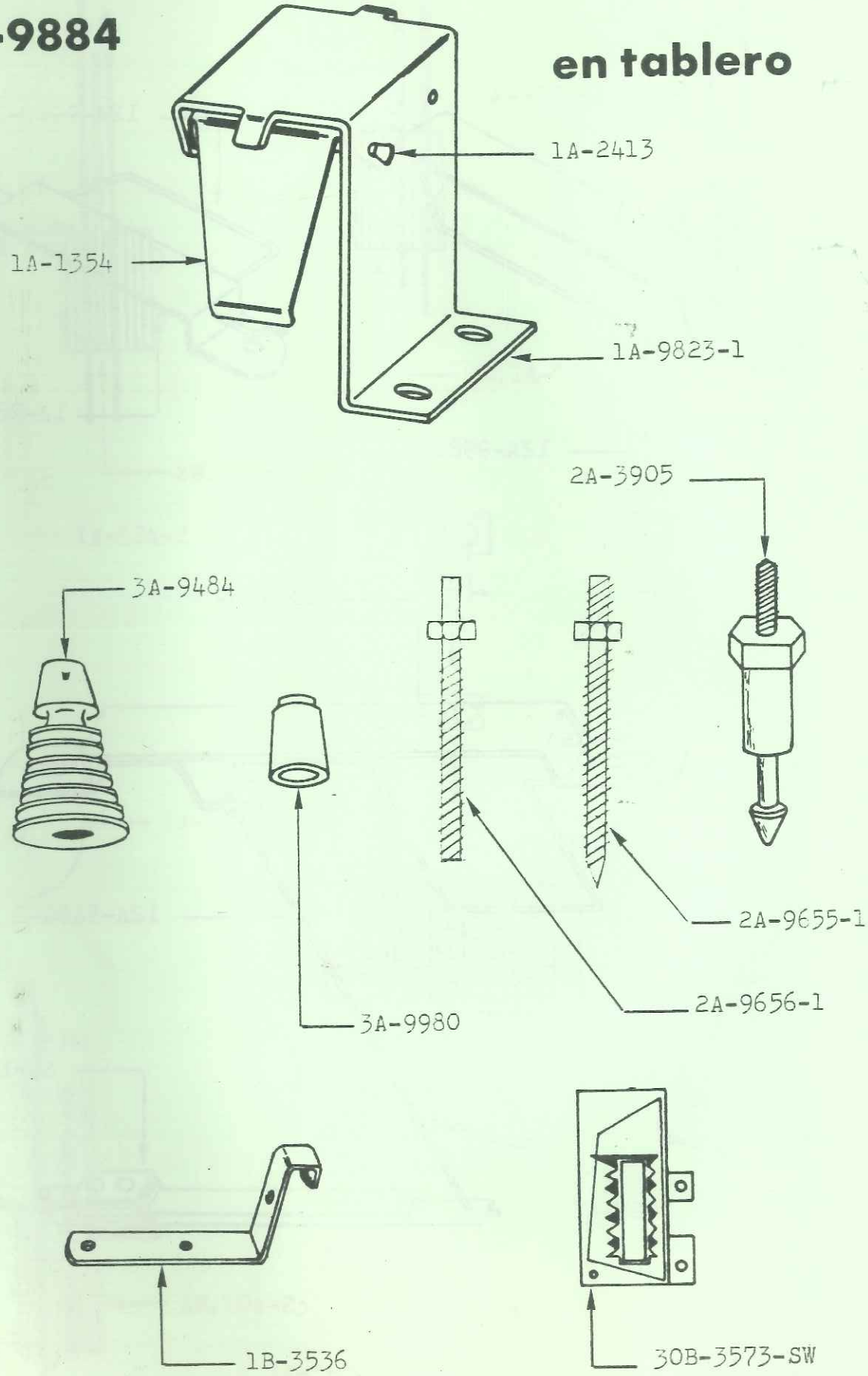

pasillos

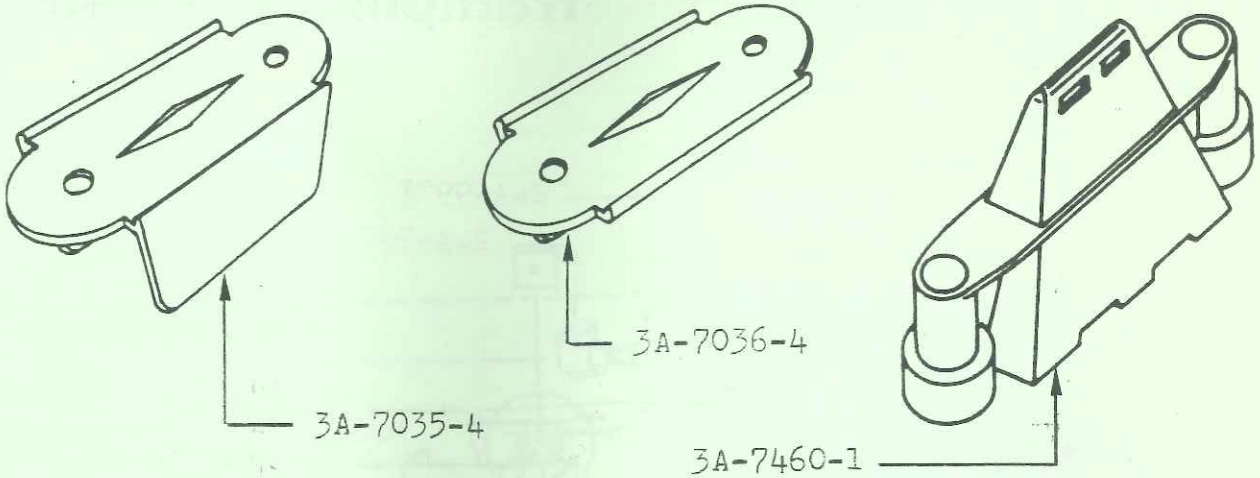

cajon monedas

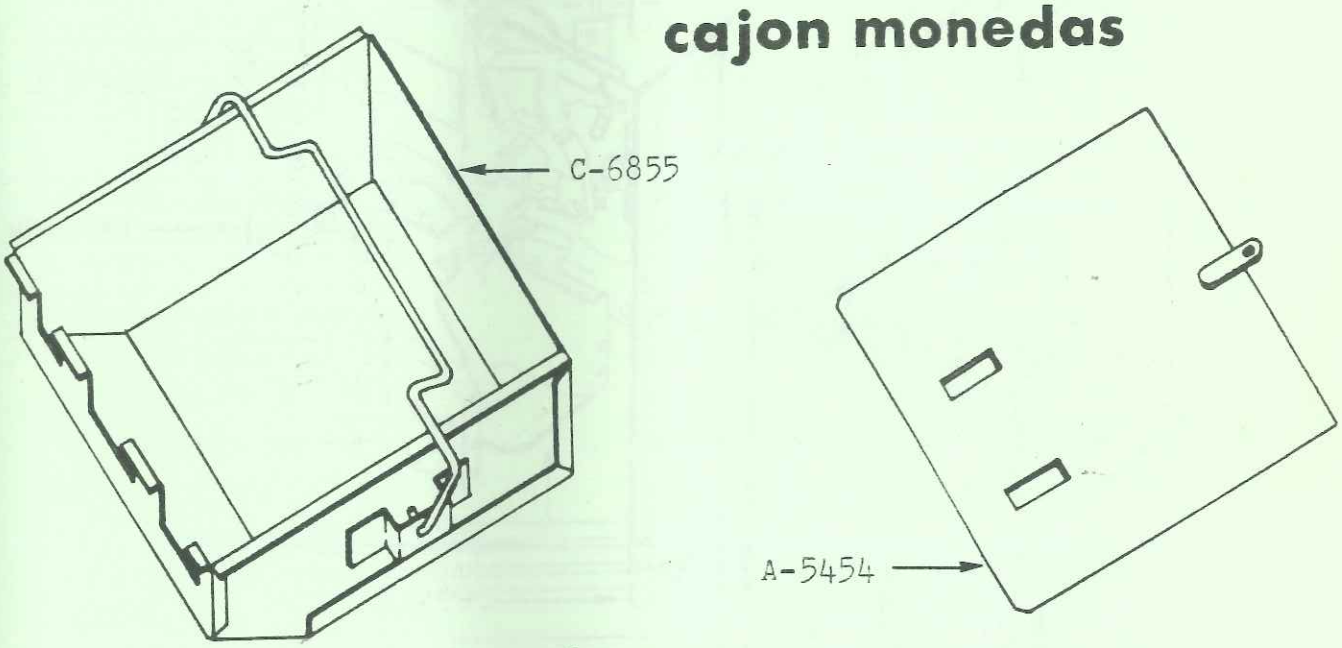

cubetas

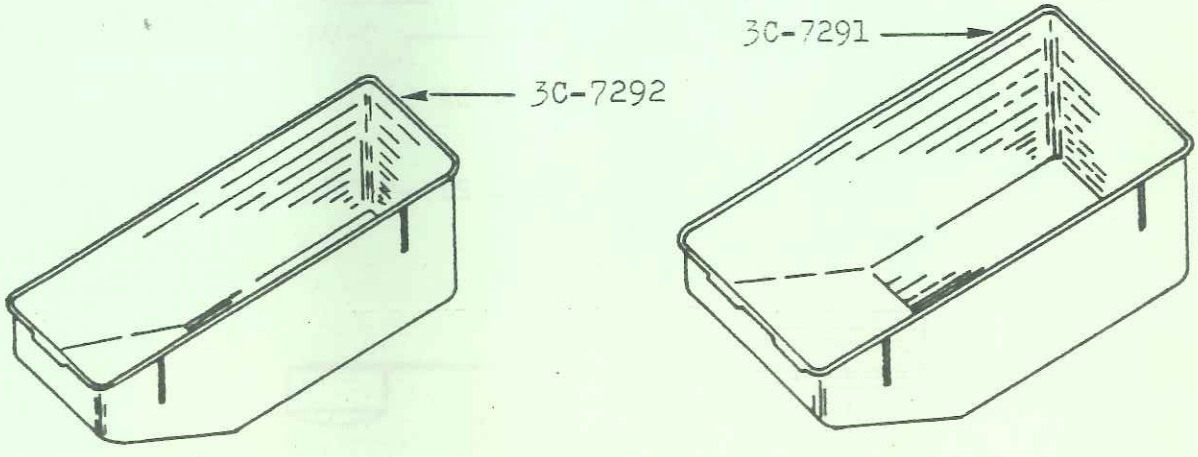

trampilla d-9448-2

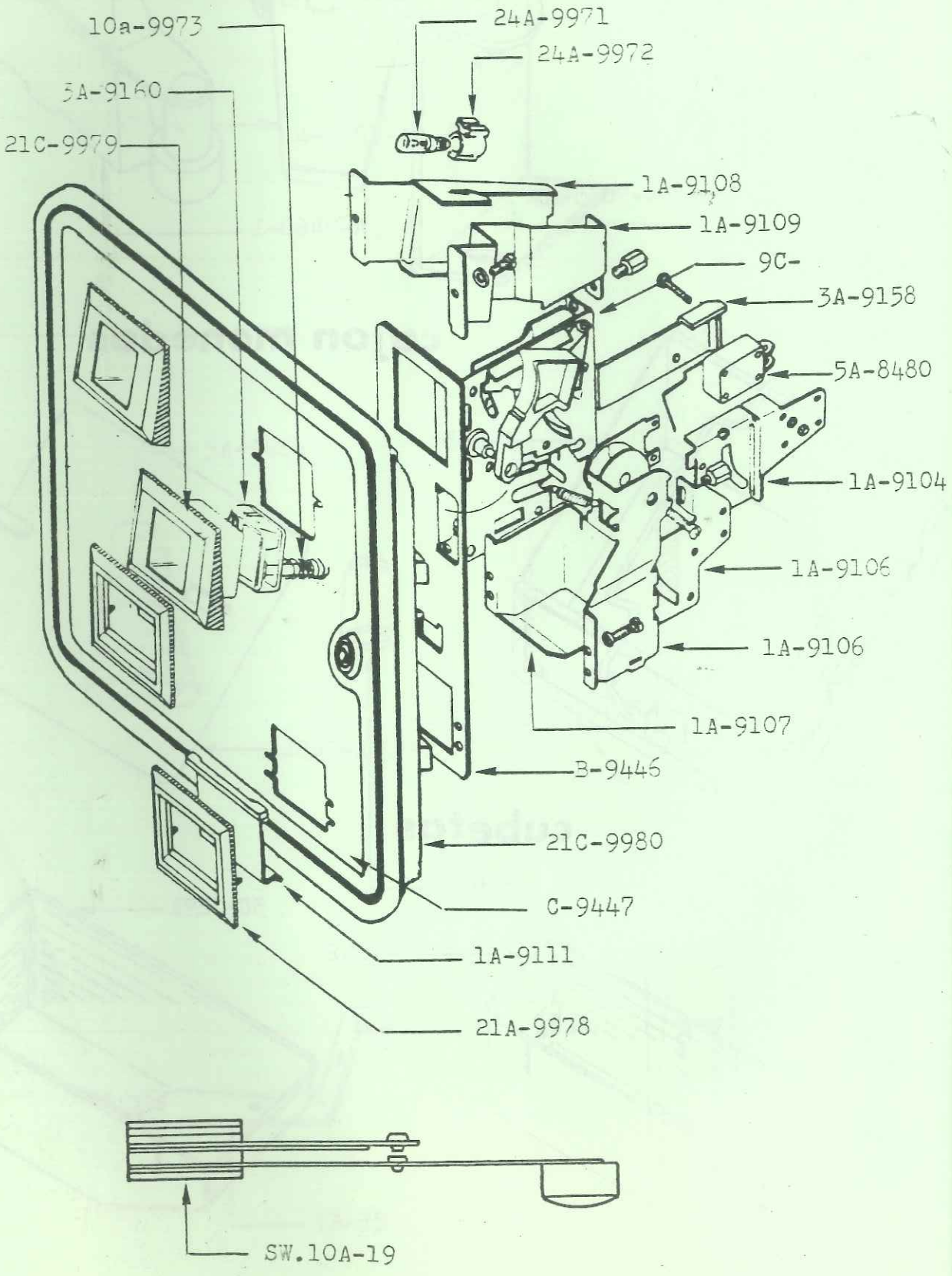

módulo triacs

5a-8256

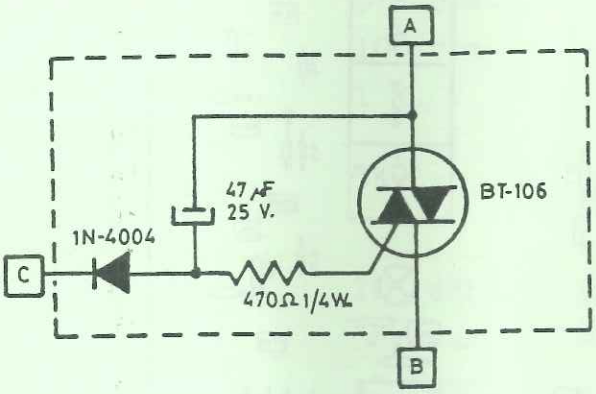

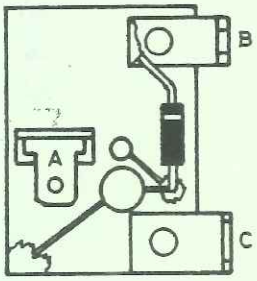

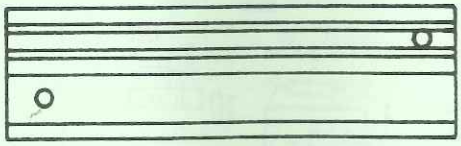

DISIPADOR

1A-8630-6

ESCUADRA

1A-7825

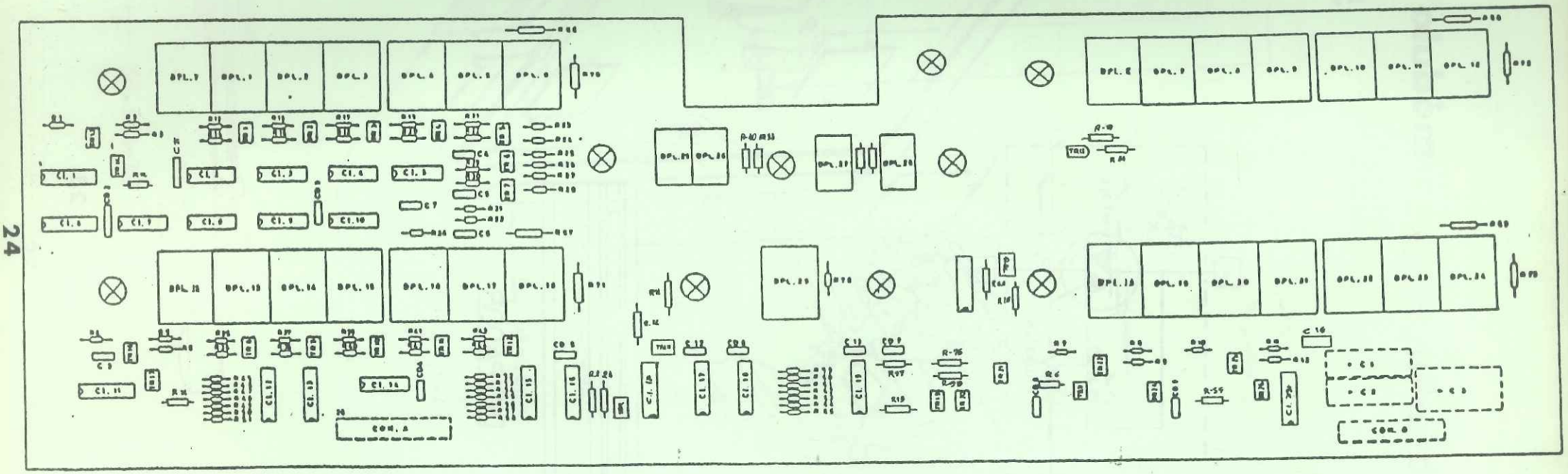

5a-8289-1

COMPONENTES

PLACA DISPLAYS

TIPO	VALOR		SITUACION
Resistencia	560 ohm.	¼w.	R-1,4,7,10,84,85,91,94.
	5'6 ohm.	¼w.	R-2,5,8,11.
	100 ohm.	¼w.	R-3,6,9,12,83,86,92,95.
	1 K.	¼w.	R-13,15,17,19,21,23,25, 27,35,37,39,41,43,80.
	3K9	¼w.	R-14,16,18,20,22,24,26, 28,29,32,36,38,40,42, 44,81.
	10 ohm.	¼w.	R-45/58.
	33 ohm.	¼w.	R-59/65.
	47 ohm.	½w.	R-66/73.
	150 ohm.	½w.	R-78.
	330 ohm.	¼w.	R-79,82,87,88,90,93,96, 97.
Condensador	470 mF.	16v.	C-1,2.
	1.000 mF.	16v.	C-3.
	10 nF.	16v.	C-8,9,10/13.
	100 nF.	16v.	C-1/9,4/7.
Circuito integrado	7475		CI-11,17,19,24.
	74LS00		CI-2.
	DM7426		CI-3,4,9,10.
	74LS04		CI-5,7,8.
	74LS42		CI-6.
	ULN2003		CI-12,15.
	74LS48		CI-13,16.
	7430		CI-14.
	7447		CI-18.
	74LS02		CI-22,23.
Transistor	BC636		TR-1/5,8/12,28/31.
	SC107B		TR-13,16,22,25,32/35.
	MPS-A12		TR-14,17,19,20,21,23, 26,36.
Displays	LTS3401AE-1		DPL-1/24,29/33.
	LTS3731E-1		DPL-25/28.
Lamparita	6v. 2w.		24A-9956
Portalamparas			24A-9966

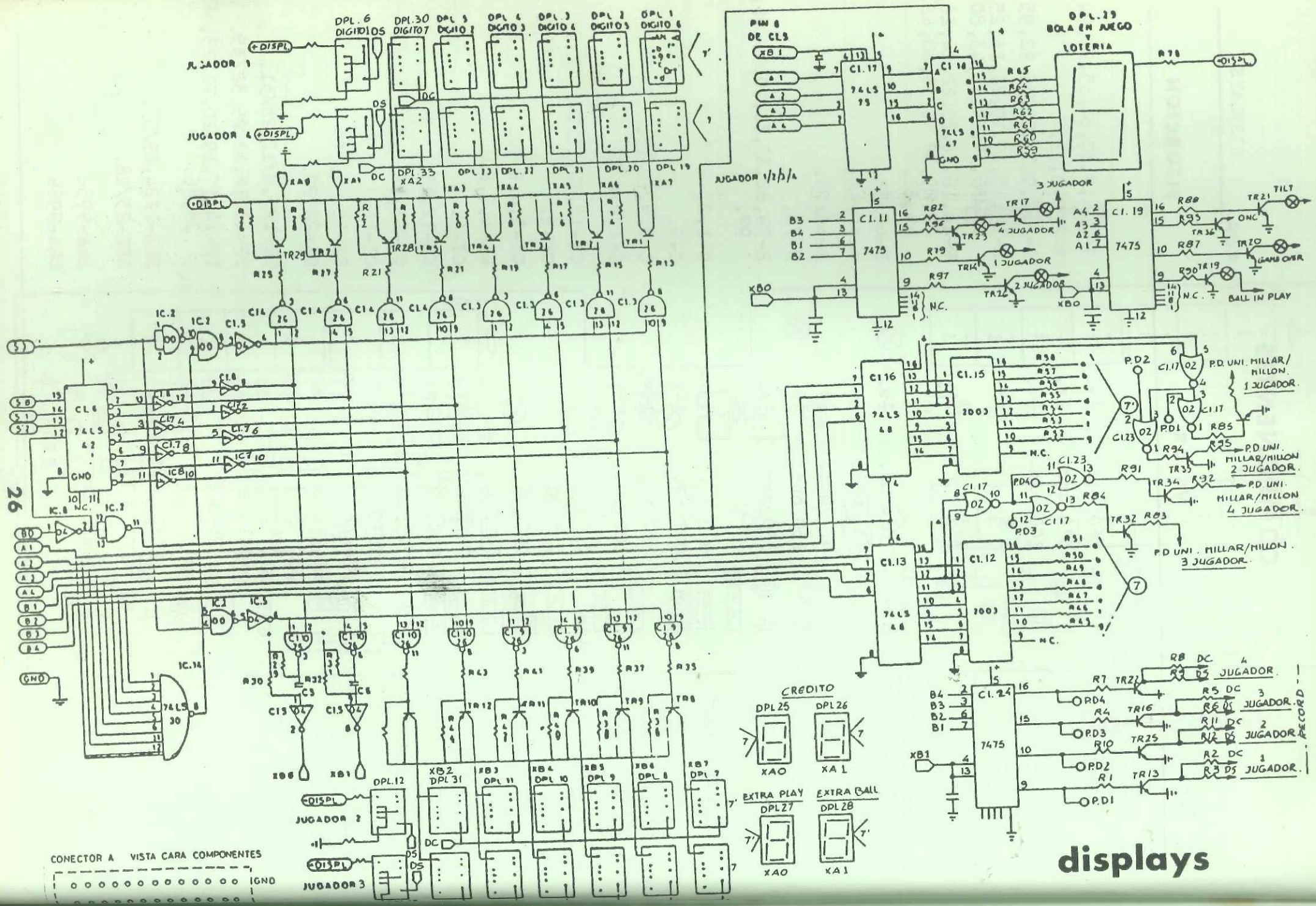
displays
DPL. 6 DIGITO 5
DPL. 30 DIGITO 7
DPL. 5 DIGITO 4
DPL. 4 DIGITO 3
DPL. 3 DIGITO 2
DPL. 2 DIGITO 1
DPL. 1 DIGITO 0
JUGADOR 1
JUGADOR 4
+DISPL
DS
DC
DPL. 33 XA2
DPL. 23
DPL. 22
DPL. 21
DPL. 20
DPL. 19
XA0
XA1
XA3
XA4
XA5
XA6
XA7
PIN 8 DE CI.9
DPL. 29 BOLA EN JUEGO
LOTERIA
JUGADOR 1/2/3/4
3 JUGADOR
4 JUGADOR
1 JUGADOR
2 JUGADOR
TILT
GAME OVER
BALL IN PLAY
N.C.
P.D UNI. MILLAR/MILLON. 1 JUGADOR
P.D UNI. MILLAR/MILLON 2 JUGADOR
P.D UNI. MILLAR/MILLON 4 JUGADOR
P.D UNI. MILLAR/MILLON. 3 JUGADOR
CREDITO
DPL 25
DPL 26
XA0
XA1
EXTRA PLAY
DPL 27
EXTRA BALL
DPL 28
RECORD
4 JUGADOR
3 JUGADOR
2 JUGADOR
1 JUGADOR
JUGADOR 2
JUGADOR 3
DPL. 12
DPL 31
DPL 11
DPL 10
DPL 9
DPL 8
DPL 7
CONECTOR A VISTA CARA COMPONENTES
GND

fuente de alimentación

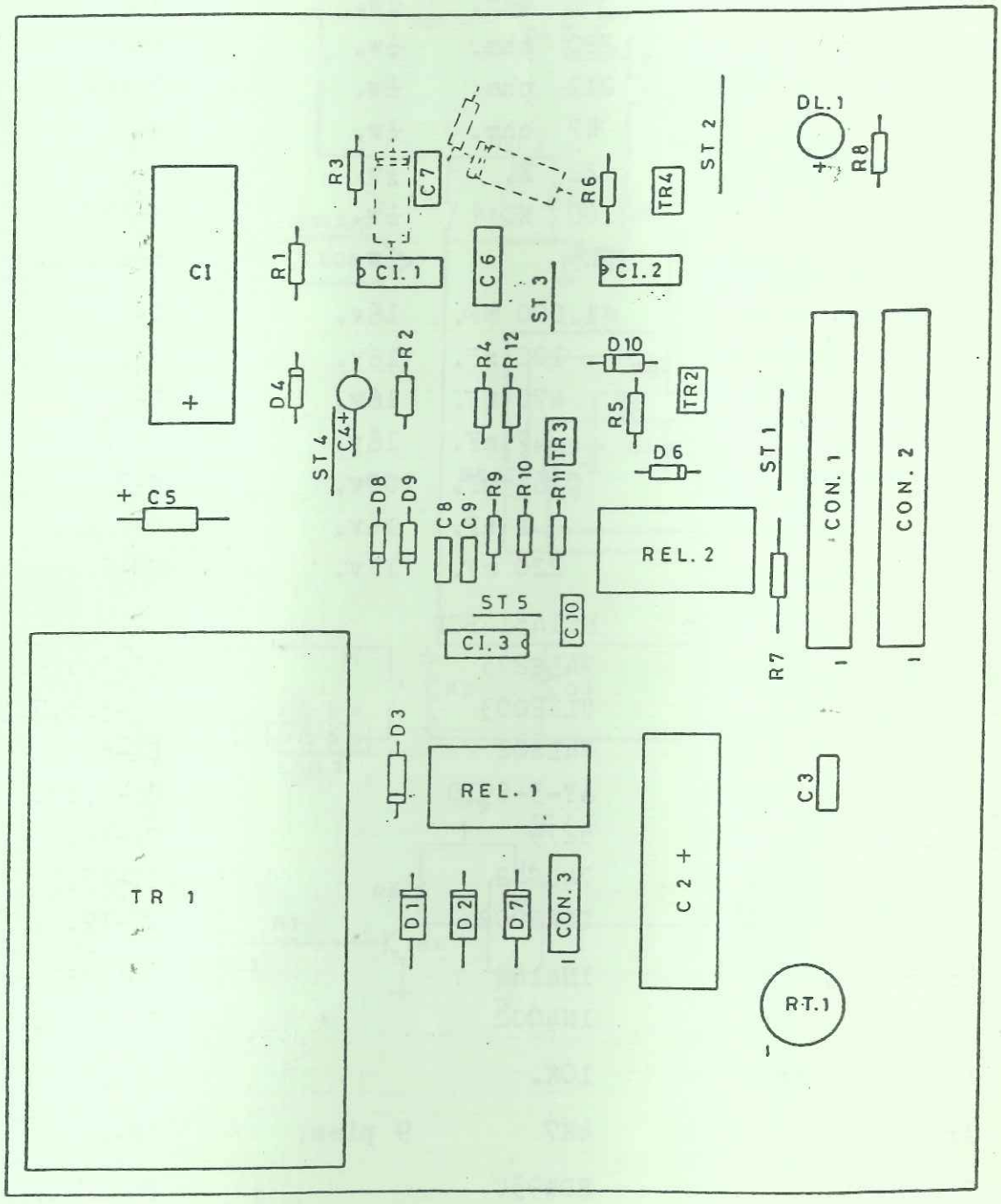

5a-8290

COMPONENTES

PLACA FUENTE ALIMENTACI

TIPO	VALOR		SITUACION
Resistencia	10 ohm.	¼w.	R-1/8.
	1 ohm.	¼w.	R-25.
	220 ohm.	¼w.	R-26.
	2'2 ohm.	¼w.	R-27.
	47 ohm.	¼w.	R-28.
	22 K.	⅛w.	R-9/16.
	100 K.	¼w.	R-17/22.
	3K9	¼w.	R-23,24.
Condensador	1.000 mF.	16v.	C-1,3.
	100 nF.	16v.	C-2,4. CD-1/5.
	470 mF.	16v.	C-5.
	47 nF.	16v.	C-6.
	0'68 mF.	100v.	C-7.
	1 nF.	16v.	C-8/11.
	220 mF.	16v.	CD-8.
Circuito integrado	MC14514BCP		CI-1.
	74LS273		CI-2,4,6.
	ULN2003		CI-3,5,7,10,11,13,1
	74LS02		CI-8.
	AY-3-8910		CI-9,12.
	8279		CI-16.
	74LS42		CI-17.
	TDA2002		CI-19.
Diodo	1N4148		D-1/38.
	1N4002		D-39/47.
Potenciometro	10K.		P-1,2.
Array	4K7	9 pins.	AR-1.
Transistor	BDW93C		TR-1/8.
Led	-		DL-1/8.

fuente de alimentacion

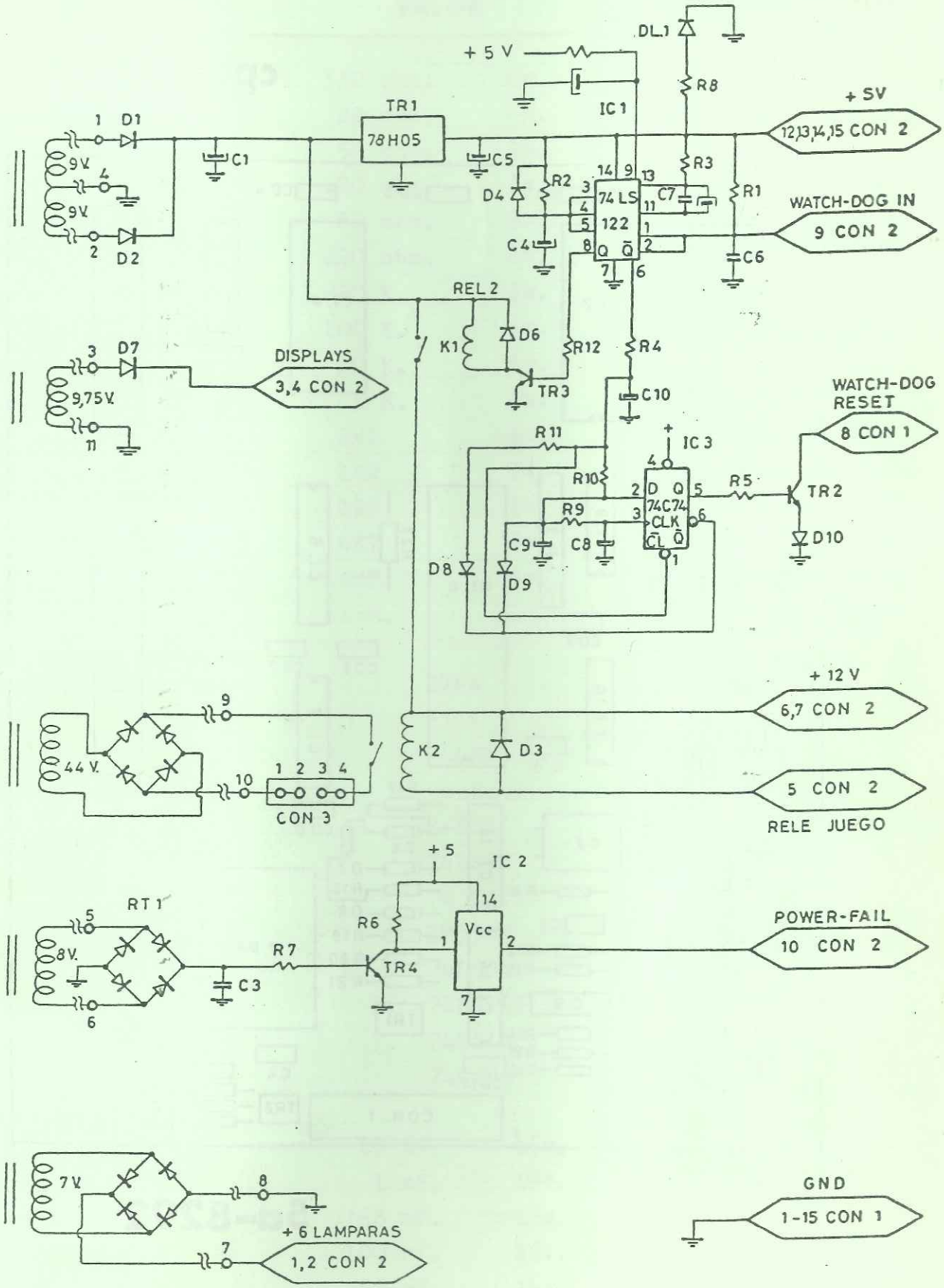

cpu

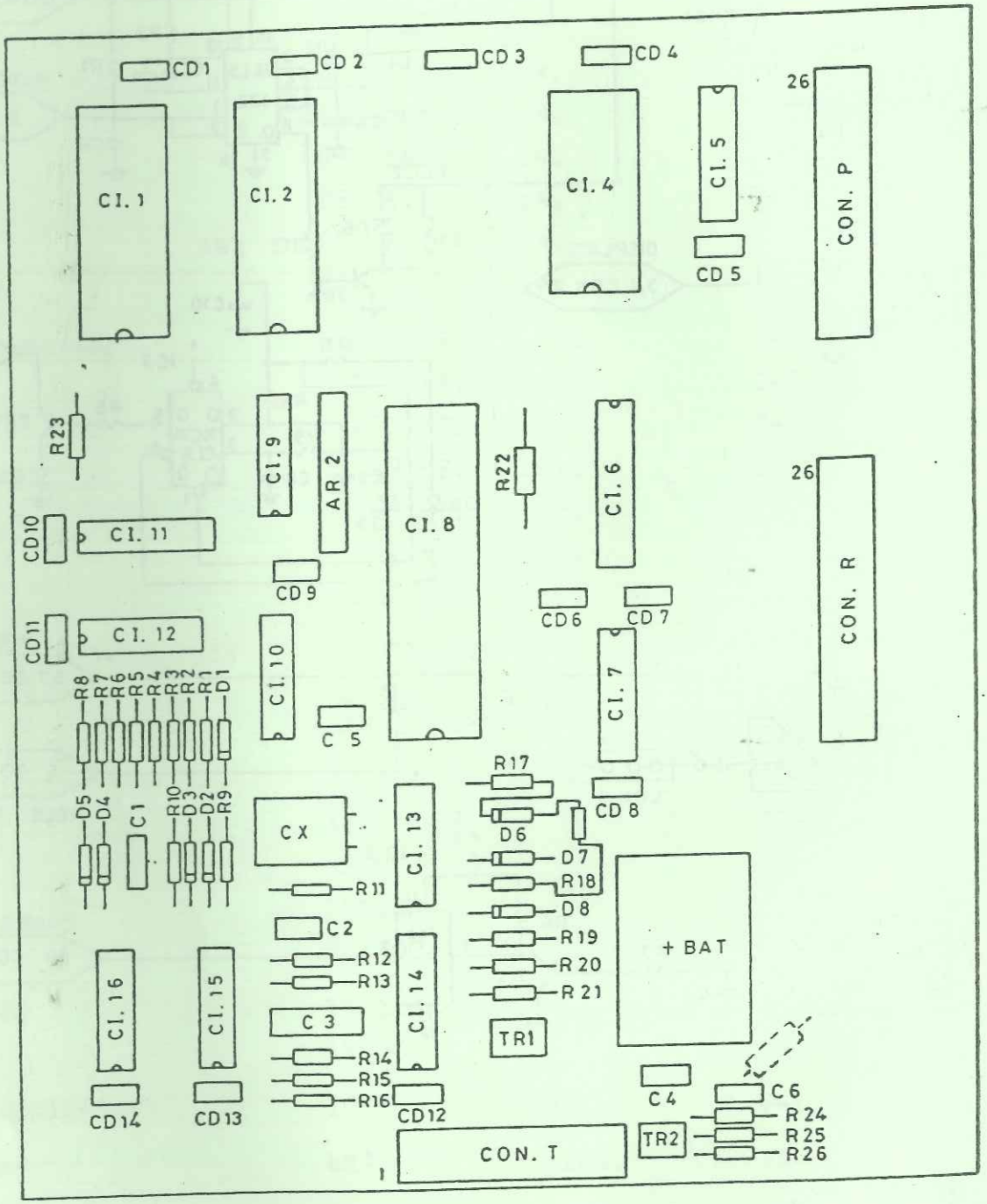
CD 1
CD 2
CD 3
CD 4
26
CI. 1
CI. 2
CI. 4
CI. 5
CON. P
CD 5
R23
CI. 9
AR 2
CI. 8
R22
CI. 6
26
CD10
CI. 11
CD 9
CD 6
CD 7
CON. R
CD11
CI. 12
CI. 10
CI. 7
C 5
R8 R7 R6 R5 R4 R3 R2 R1 D1
R17
CD 8
D6
D5 D4 C1 R10 D3 D2 R9
CX
CI. 13
D7
R18
R11
D8
+ BAT
C2
R19
R12
R20
R13
R21
CI. 16
CI. 15
CI. 14
C 3
TR1
R14
R15
C4
C6
R16
CD12
R24
CD14
CD13
TR2
R25
CON. T
R26
1

5a-8292

COMPONENTES

PLACA C.P.U.

TIPO	VALOR		SITUACION
Cristal cuarzo	10 MHZ.		CX.
Diodo	1N-4148		D-1,2,3,5,6.
	2V7	Zener	D-4.
	3V6	Zener	D-8.
	1N4002		D-7.
Transistor	2N3904		TR-1.
	2N3906		TR-2.
Array	2K2	9 pins.	AR-2.
Bateria	Enmerich	3'6v.	BT- 5A-9296.

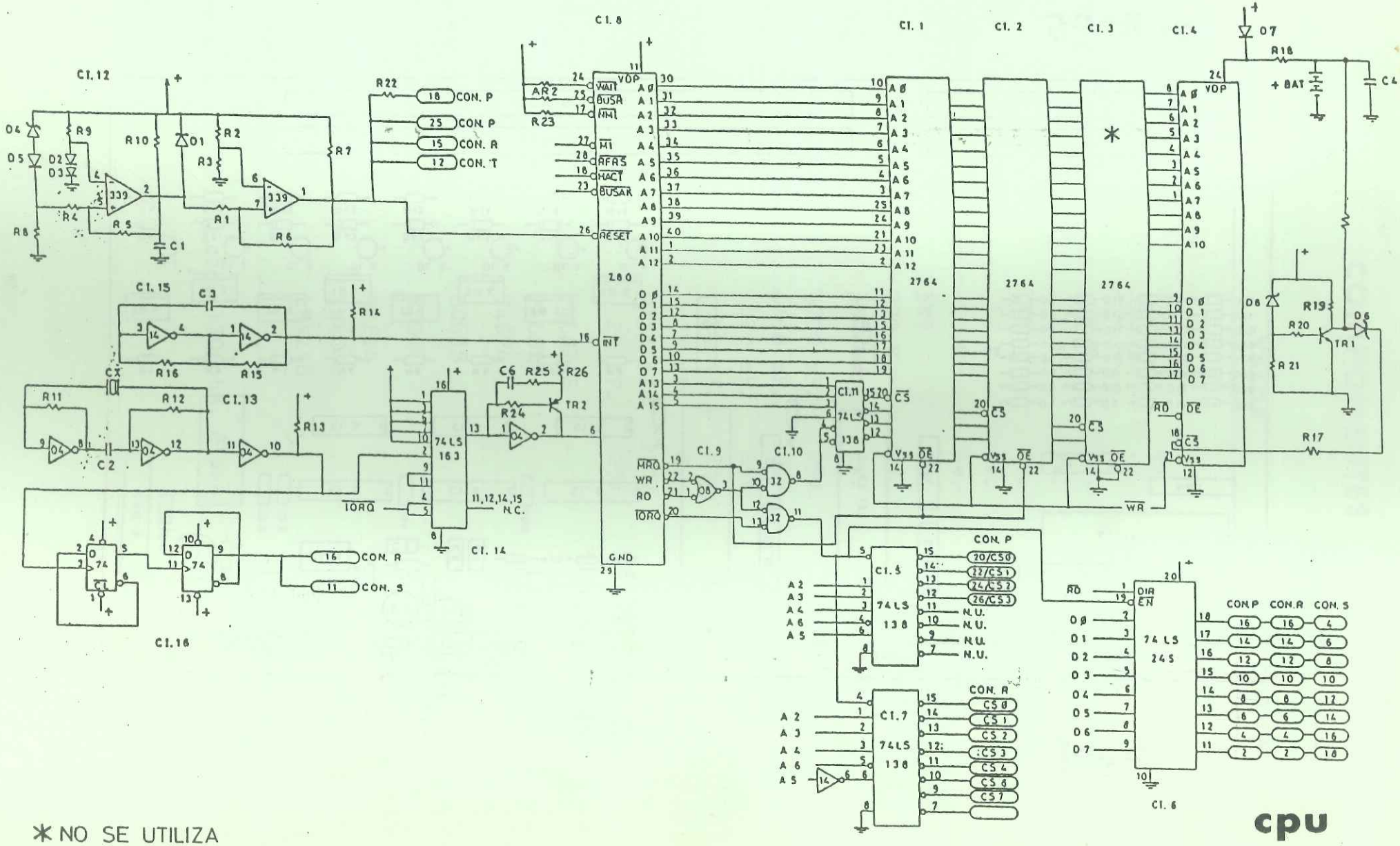

* NO SE UTILIZA

cpu

juego

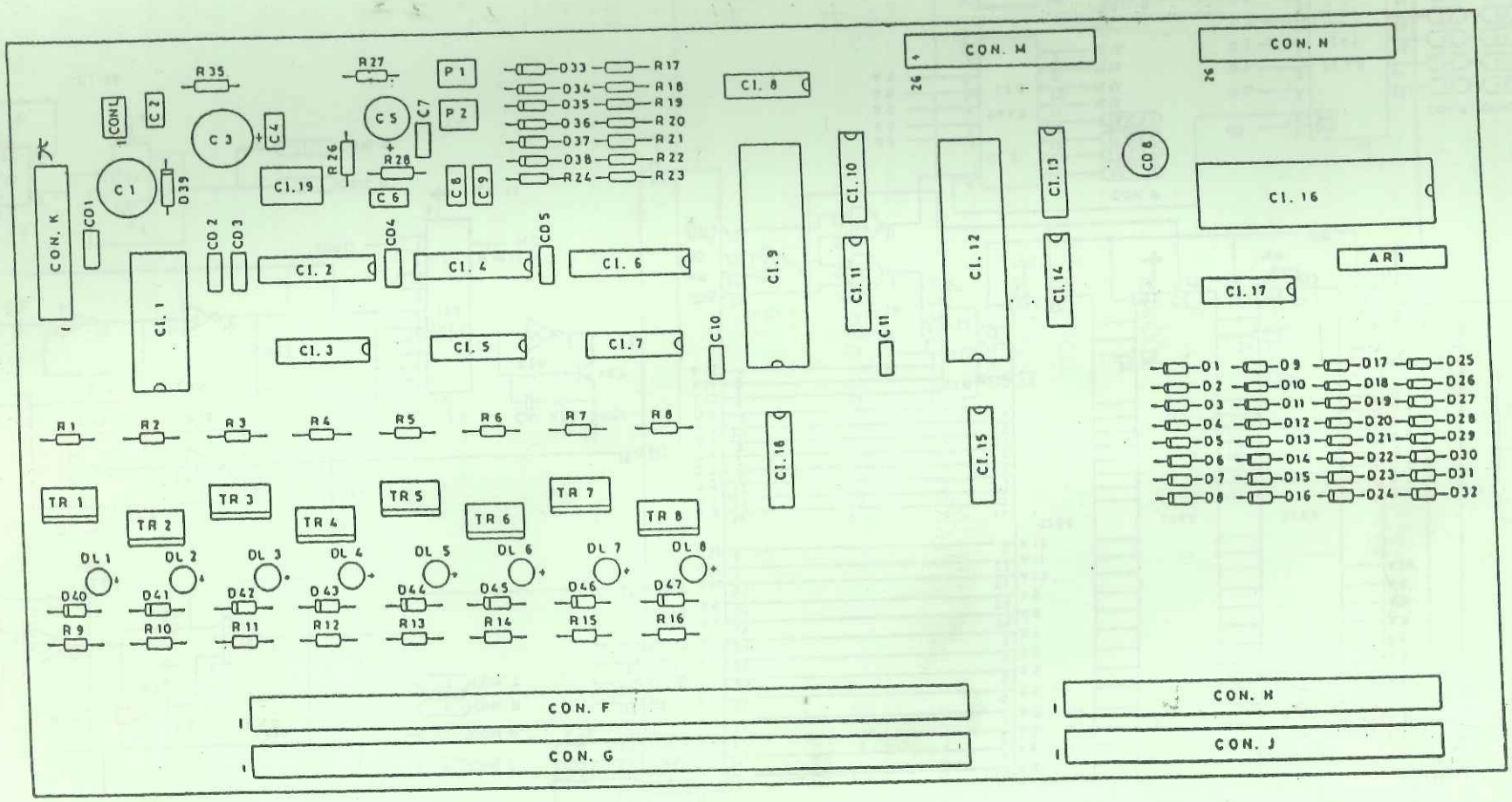

5a-8293

COMPONENTES

PLACA JUEGO

TIPO	VALOR		SITUACION
Resistencia	330 K.	¼w.	R-4,10.
	100 K.	¼w.	R-9.
	1 K.	¼w.	R-1,6,12.
	1 M.	¼w.	R-3.
	1K2	¼w.	R-5.
	12 K.	¼w.	R-7.
	10 K.	¼w.	R-2.
	3K9	¼w.	R-11.
	220 K.	¼w.	R-13.
	330 ohm.	¼w.	R-8.
Condensador	4700 mF.	25v.	C-1,2.
	0'68 mF.	100v.	C-3.
	470 mF.	25v.	C-4.
	10 mF.	25v.	C-5,8,9,10.
	1 nF.	16v.	C-6.
	0'33 mF.	250v.	C-7.
	22 mF.	25v.	C-11,12.
Circuito integrado	74LS122		CI-1.
	74LS14		CI-2.
	74C74		CI-3.
Transistor	BC635		TR-2,3,4.
Regulador	8506		TR-1.
Diodo	BY214		D-1,2,7.
	1N4002		D-3,6,10.
	1N4148		D-4,8,9.
Led	- -		DL-1.
Rele	1 cto. 170 ohm. 6 amp.		R-1,2.

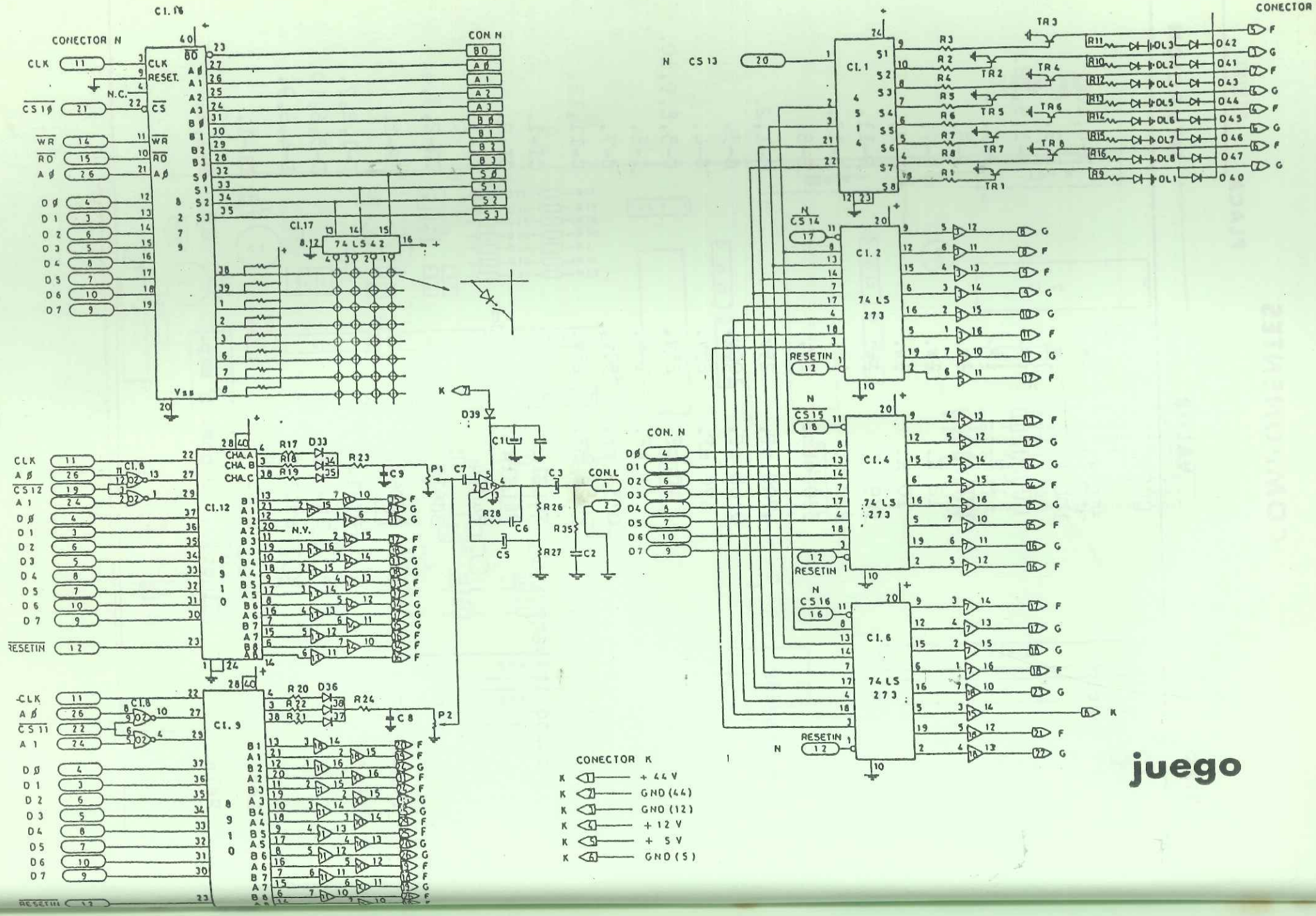
CONECTOR N
CI.16
CON N
CI.17
74 LS 42
CI.12
8910
CI.9
8910
CI.1
4514
CI.2
74 LS 273
CI.4
74 LS 273
CI.6
74 LS 273
CONECTOR
CON. N
CONECTOR K
K 1 + 44 V
K 2 GND (44)
K 3 GND (12)
K 4 + 12 V
K 5 + 5 V
K 6 GND (5)

juego

entradas

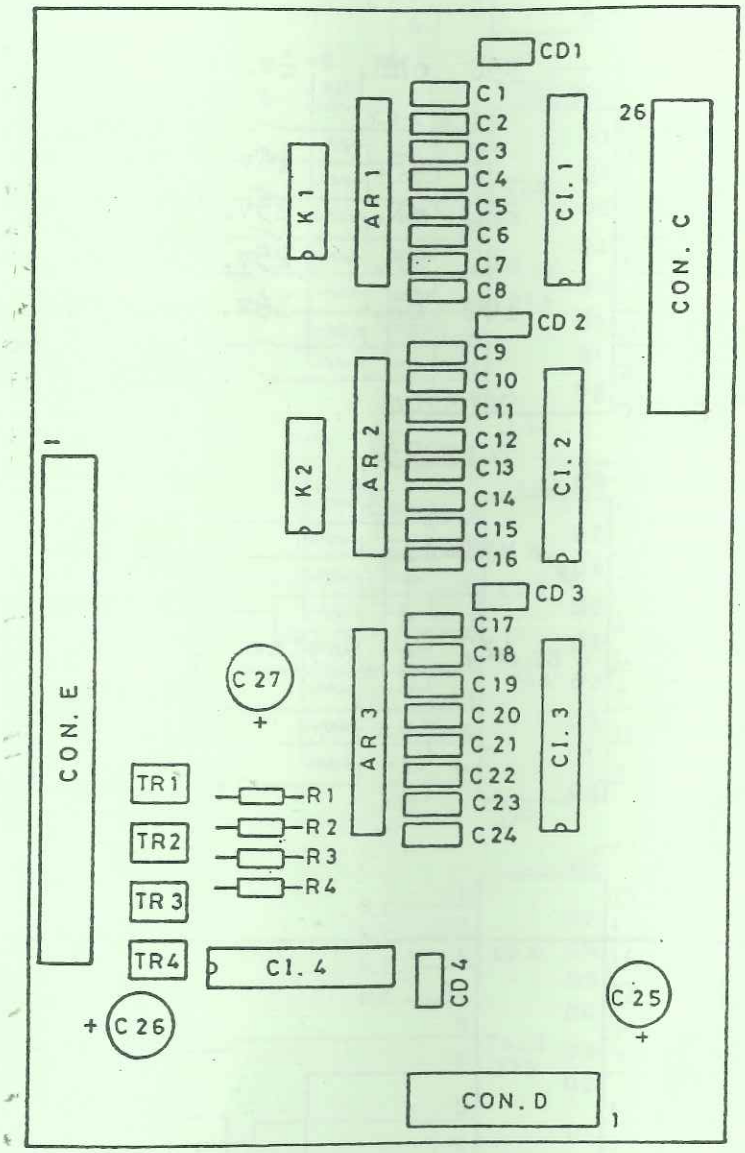

5a-8291

COMPONENTES

PLACA ENTRADAS

TIPO	VALOR	SITUACION
Resistencia	330 ohm. ¼w.	R-1/4.
Condensador	1 nF. 16v.	C-1/24.
	220 mF. 25v.	C-25,26.
	47 mF. 25v.	C-27.
	100 nF. 16v.	CD-1/4.
Circuito integrado	74LS244	CI-1/3.
	74LS273	CI-4.
Transistor	MPS-A12	TR-1/4.
Array	4K7 9 pins.	AR-1/3.
Dip-switch	-	5A-8515-8.

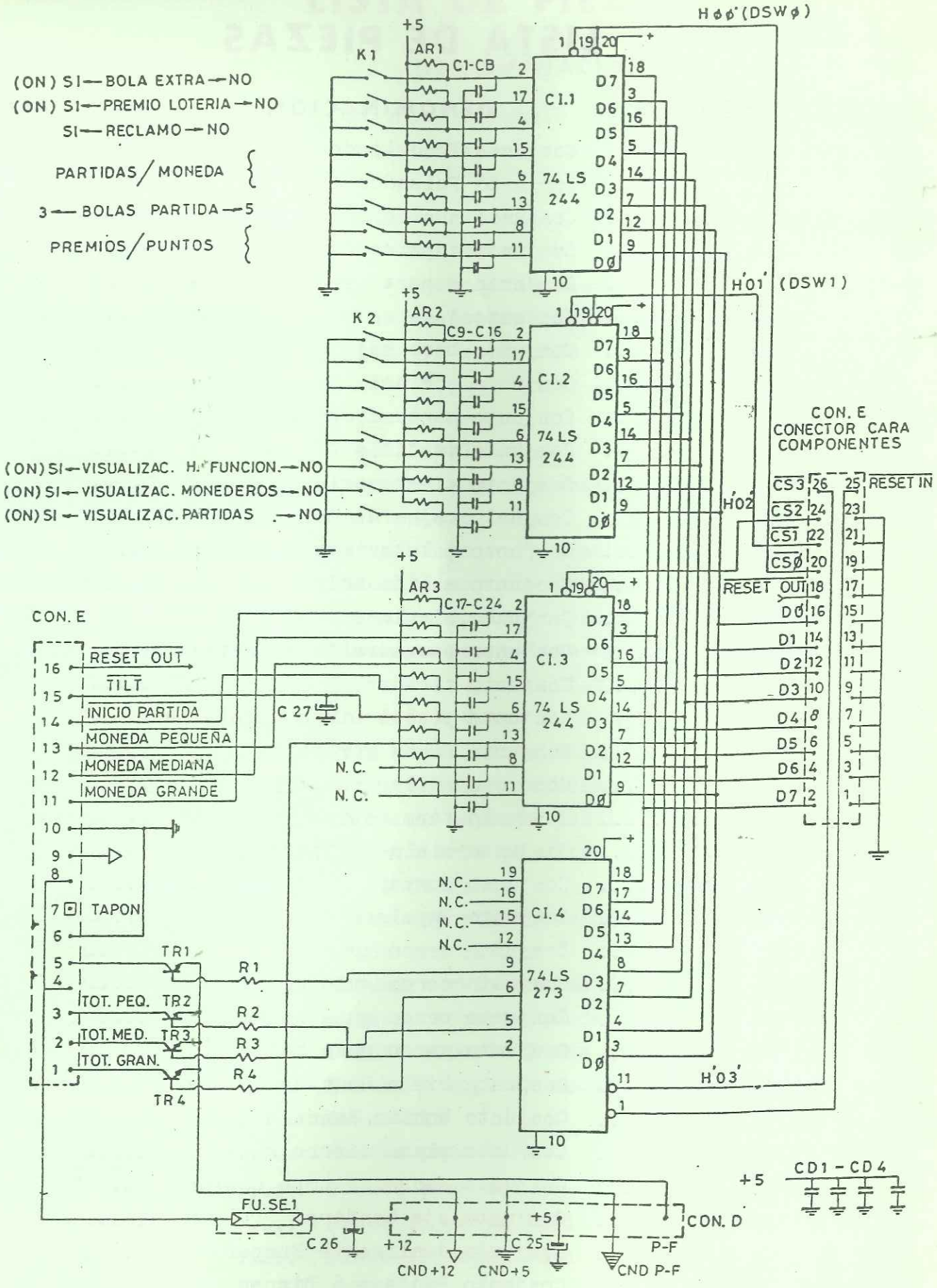
(ON) SI — BOLA EXTRA — NO
(ON) SI — PREMIO LOTERIA — NO
SI — RECLAMO — NO
PARTIDAS / MONEDA
3 — BOLAS PARTIDA — 5
PREMIOS / PUNTOS
(ON) SI — VISUALIZAC. H.ª FUNCION. — NO
(ON) SI — VISUALIZAC. MONEDEROS — NO
(ON) SI — VISUALIZAC. PARTIDAS — NO
+5
K1
AR1
C1-CB
CI.1
74 LS 244
K2
AR2
C9-C16
CI.2
AR3
C17-C24
CI.3
CI.4
74LS 273
H'00' (DSW0)
H'01' (DSW1)
H'02
H'03'
CON. E
CONECTOR CARA COMPONENTES
RESET IN
RESET OUT
CS3
CS2
CS1
CSØ
D0
D1
D2
D3
D4
D5
D6
D7
CON. E
RESET OUT
TILT
INICIO PARTIDA
MONEDA PEQUEÑA
MONEDA MEDIANA
MONEDA GRANDE
C 27
N. C.
TAPON
TR1
TR2
TR3
TR4
R1
R2
R3
R4
TOT. PEQ.
TOT. MED.
TOT. GRAN.
CD1 - CD4
FU. SE. 1
C 26
+12
C 25
CON. D
P-F
CND +12
CND +5
CND P-F

entradas

LISTA DE PIEZAS

REFERENCIA	DENOMINACION	PAG.
B-4729	Conjunto Pendulo de falta	14
A-5069	Conjunto Pulsador	14
A-5387	Conjunto nucleo de Taca	10
A-5454	Conjunto tapa cajon de monedas	21
B-5778	Conjunto soporte Taca	10
B-5779	Conjunto Taca	10
A-6378	Conjunto base salida bolas	11
A-6387	Conjunto eje del tirador	14
B-6390	Conjunto marco frontal	15
B-6391	Conjunto pestillo cierre	15
C-6392	Conjunto cierre cristal	15
C-6855	Conjunto cajon de monedas	21
A-6889	Conjunto paleta impulsora	11
B-6890	Conjunto salida bolas	11
A-7025	Conjunto nivelador	17
A-7414-1	Conjunto escuadra tope bobina	8,10,11
B-7592-1	Conjunto tirador	14
B-7861	Conjunto placas Diana giratoria	12
A-7875-1	Conjunto Diana giratoria	12
A-9060	Conjunto nucleo Bumper	9
A-9061	Conjunto tope bobina	9
A-9062-LyR	Conjunto biela Flipper	8
A-9065	Conjunto Bumper	9
A-9066	Conjunto Expulsor de banda	10
A-9073	Conjunto cerco guia bolas	7
A-9074	Conjunto cerco guia bolas	7
A-9075	Conjunto cerco guia bolas	7
C-9077	Conjunto cerco guia bolas	7
A-9089	Conjunto biela Bancada Dianas	13
A-9090	Conjunto bobina Bancada	13
A-9091	Conjunto placa cierre superior	13
A-9092	Conjunto escuadra tope bobina	13
A-9099-1	Conjunto eje bandera	8
A-9105	Conjunto deslizante Bumper	9
A-9111-5	Conjunto Bancada 5 Dianas	13
B-9446	Conjunto base sistema monedas	22
C-9447	Conjunto puerta	22

LISTA DE PIEZAS

REFERENCIA	DENOMINACION	PAG.
D-9448-2	Conjunto Trampilla	22
A-9884	Conjunto balancin salida bolas	20
1B-8-508-T	Escuadra retencion bobina	10
1A-60-AR	Escuadra soporte alambre	16
1A-497	Escuadra soporte alambre	16
1A-624-2	Escuadra soporte contacto	18
1A-916	Separador contactos	18
1A-1354	Balancin paso bola	20
1E-2263-1	Patas	17
1A-2413	Eje del balancin	20
1A-2642-23	Escuadra soporte contacto Flipper	8
1A-3206-A	Puente paso bola	19
1A-3411	Escuadra soporte alambre	16
1A-3444-L	Escuadra soporte pendulo	14
1A-3445-L	Escuadra contacto pendulo	14
1A-3535	Placa sujecion tirador	14
1A-3536	Escuadra sujecion tablero	20
1A-3569	Carril de bolas	11
1A-3570	Guia superior de bola	11
1A-3571	Guia inferior de bola	11
1A-3630	Escuadra soporte pestillo	15
1A-3670	Brida cierre paquete	12,18
1A-4251-1	Biela de fibra	11
1A-5185	Placa soporte conmutador	17
1A-5260	Brida con cuello	18
1A-5468-1	Escuadra guia nucleo	8
1A-6231	Alambre soporte pendulo	14
1A-6324	Puente soporte Diana giratoria	12
1A-7825	Escuadra soporte modulo Triacs	23
1A-7858	Guia bola	7
1A-7859	Puente paso bola	19
1A-7863	Puente paso bola	19
1A-7889	Placa fijacion bobina	9
1A-7889-1	Placa fijacion bobina	9
1A-7890	Separador bobina	9
1A-7891	Base conjunto	9

LISTA DE PIEZAS

REFERENCIA	DENOMINACION	PAG.
1A-7893	Base conjunto Flipper	8
1A-7895	Soporte biela	13
1A-7896	Escuadra retencion bobina	13
1A-7987	Base soporte bobina	13
1A-7898	Escuadra sujecion	13
1A-7899	Placa base inferior	13
1A-7900	Placa trasera	13
1A-7901	Frontal Bancada	13
1A-8630-6	Disipador	22,23
1A-9012-X	Disipador	4
1A-9104	Soporte micro	22
1A-9106	Deposito devolucion	22
1A-9107	Chasis	22
1A-9108	Tolva	22
1A-9109	Tolva	22
1A-9111	Ventanilla devolucion	22
1A-9823-1	Soporte balancin paso bola	20
2A-2167-4L	Tubo bobina Flipper	8
2A-2364-1	Nucleo salida bolas	11
2A-3905	Mini-post	20
2A-9645	Nucleo expulsor de banda	10
2A-9646	Nucleo de Flipper	8
2A-9647	Poste enganche muelle	8
2A-9648	Eje Bancada de Dianas	13
2A-9649	Nucleo a bobina de Bnacada	13
2A-9655-1	Tornillo a pirulo	20
2A-9656-1	Tornillo a pirulo	20
3A-6014-2	Casquillo de Flipper	8
3A-7007	Tubo contacto	18
3A-7035-4	Pasillo	21
3A-7036-4	Pasillo	21
3A-7066	Tubo a bobinas	8,10,11
3A-7067-1	Tubo a bobina de Taca	10
3A-7135	Guia de luna transparente	15

LISTA DE PIEZAS

REFERENCIA	DENOMINACION	PAG.
3A-7176-1	Plastico oval	11
3A-7208-4	Pulsador Flipper	14
3A-7218-	Plastico diana circular	18
3A-7243	Junquillo plastico a cristal	15
3C-7291	Cubeta monedas, grande	21
3C-7292	Cubeta monedas, mediana	21
3A-7455	Arandela nylon	12
3A-7460-1	Pasillo	21
3A-9158	Protector de micro	22
3A-9160	Pulsador en Trampilla	22
3A-9461	Paleta impulsora expulsor de banda	10
3A-9462	Base expulsor de banda	10
3A-9463	Diana de Bancada	13
3A-9464	Casquillo a bobina Bancada	13
3A-9467-5	Bandera Flipper 3"	8
3A-9468	Casquillo roce biela Flipper	8
3A-9469	Casquillo guia	8-9
3A-9473	Activador de Bumper	9
3A-9474	Base activador	9
3A-9475	Zocalo Bumper	9
3A-9477	Cuerpo de Bumper	9
3A-9484	Pirulo	20
3A-9935-2	Base pulsador	14
3A-9980	Pirulo separador	20
5A-6205-4	Base enchufe mixto	4
5A-8256	Modulo Triacs	23
5A-8288	Puente rectificador	4
5A-8289-1	Circuito Displays	24,25,26
5A-8290	Circuito Fuente Alimentacion	27,28,29
5A-8291	Circuito Entradas	37,38,39
5A-8292	Circuito CPU	30,31,32,33
5A-8293	Circuito Juego	34,35,36
5A-8480	Micro	22
5A-8509	Filtro de red	4
5A-9300	Latiguillo conexion	4

LISTA DE PIEZAS

REFERENCIA	DENOMINACION	PAG.
5A-9300	Latiguillo conexion	4
5A-9300-1	Latiguillo conexion	4
5A-9300-2	Latiguillo conexion	4
5A-8543	Conmutador	17
5A-9582	Portafusibles	17
9C-	Selector de monedas (especificar moneda)	22
10A-101-4	Muelle reposicion	11
10A-135	Muelle expulsor de banda	10
10A-148-1	Muelle de tirador	14
10A-149	Muelle de tirador	14
10A-257-1	Muelle de pulsador	14
10A-258	Muelle de Flipper	8
10A-326	Muelle de Bumper	9
10A-9945	Muelle de Bancada	13
10A-9946	Muelle de Bancada	13
10A-9947	Muelle de Bancada	13
10A-9949	Muelle de Bumper	9
10A-9973	Muelle pulsador de Trampilla	22
12A-6243-AL	Alambre pasillos	16
12A-6324-1	Alambre pasillos	16
12A-6325-2	Alambre pasillos	16
12A-6483	Alambre soporte Diana giratoria	12
12A-6884-1	Alambre activador Diana	12
12A-6884-2	Alambre activador paso bola	19
12A-9939	Alambre paso bola	19
12A-9940-L	Alambre paso bola	19
12A-9962	Alambre salida bolas	16
12A-9981	Alambre paso bola	19
15B-9723	Transformador	4
19A-9841	Pendulo de falta	14

LISTA DE PIEZAS

REFERENCIA	DENOMINACION	PAG.
21C-6645-1	Caratula del tirador	14
21A-9978	Marco deposito	22
21C-9979	Caratula pulsador	22
21C-9980	Marco puerta	22
23A-6300-7	Anillo de goma n. 1 bis.	6
23A-6327	Goma punta tirador	14
23A-6420	Pasachasis a Taca	10
23A-6505-7	Goma a bandera Flipper	8
23A-6535-7	Anillo de goma n. 0	6
23A-9941-7	Anillo de goma n. 4	6
23A-9942-7	Anillo de goma n. 3	6
23A-9946-7	Anillo de goma n. 1	6
23A-9947-7	Anillo de goma n. 2	6
24A-6549	Lamparita	9
24A-9971	Lamparita	22
24A-9972	Portalamparas	22
30A-3573-SW	Flecha serigrafiada	20
30A-9478-SW	Tapa de Bumper	9
BC-1.100/45	Bobina Bumper	9
BC-1.150/45	Bobina Expulsor.Taca.Salida bolas	10-11
BC-600/55		
1.800/18	Bobina Flipper	8
SW-1A-2	Contacto salida bolas	16
SW-1A-70	Contacto pulsador	18
SW-1A-70-1	Contacto pulsador	18
SW-1A-108	Contacto Diana giratoria	12-19
SW-1A-977-OD	Contacto Bumper	9
SW-1A-978	Contacto Dianas	13
SW-10A-8	Contacto Flipper	8
SW-10A-23	Contacto Dianas	13-18
SW-10A-19	Contacto antigolpe	22
SW-10A-25	Contacto vertical	18

ASIGNACIONES DEL SELECTOR DE CONSTANTES

EN LA PLACA DE SELECCION DE CONSTANTES SE ENCUENTRAN UBICADOS LOS DOS CONJUNTOS DE CONMUTADORES, QUE DEPENDIENDO DE LA POSICION EN QUE SEAN DISPUESTO, PERMITIRAN FIJAR LOS VALORES DE MAQUINA DESEADOS.

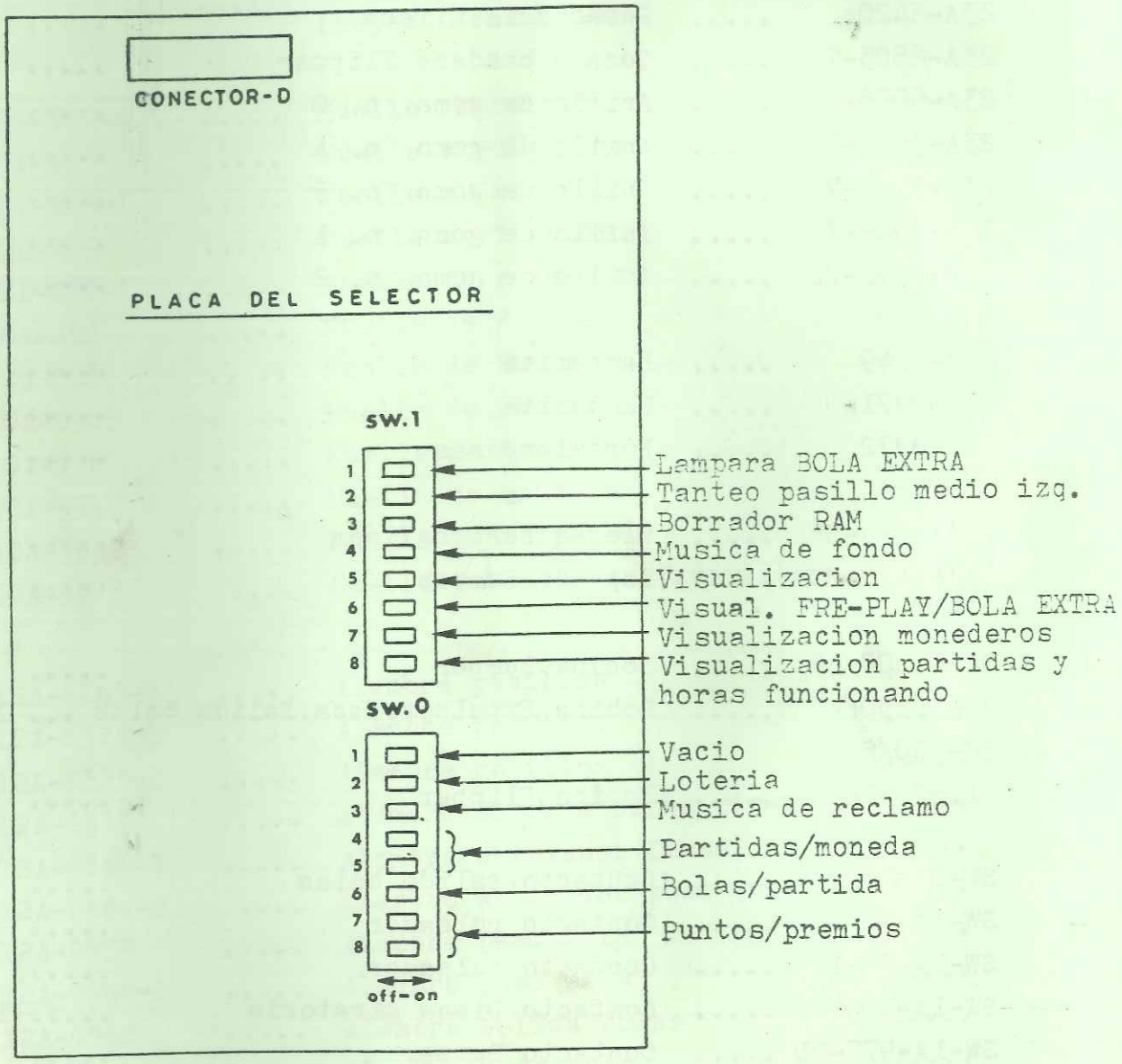

SOLAR WARS

SWITCH O

1	2	3	4	5	6	7	8		FUNCIONES
ON									Lampara especial de Rampa, intermitente.
OFF									Lampara especial de Rampa, siempre encendida.
	ON								Si Loteria.
	OFF								No Loteria.
		ON							Si Reclamo.
		OFF							No Reclamo.
			ON	ON					Monedero 25=1 Moneda/1 Partida.Monedero 100=1 Moneda/5 Partidas.
			ON	OFF					Monedero 25=1 Moneda/1 Partida.Monedero 100=1 Moneda/6 Partidas.
			OFF	ON					Monedero 25=1 Moneda/2 Partidas.Monedero 100=1 Moneda/8 Partidas.
			OFF	OFF					Monedero 25=2 Monedas/1 Partida.Monedero 100=1 Moneda/3 Partidas
					ON				3 Bolas Partida.
					OFF				5 Bolas Partida.
						ON	ON		1a Partida Extra 2.200.000 Pts. 2a Partida 2.800.000
						ON	OFF		1a Partida Extra 1.900.000 Pts. 2a Partida 2.500.000
						OFF	ON		1a Partida Extra 2.500.000 Pts. 2a Partida 3.100.000
						OFF	OFF		1a Partida Extra 2.800.000 Pts. 2a Partida 3.400.000

SWITCH 0

1	2	3	4	5	6	7	8		FUNCIONES
	ON								Si Loteria.
	OFF								No Loteria.
		ON							Si Reclamo.
		OFF							No Reclamo.
			ON	ON					Monedero 25..1 Moneda/1 Partida.Monedero 100..1 Moneda/5 Partidas.
			ON	OFF					Monedero 25..1 Moneda/1 Partida.Monedero 100..1 Moneda/6 Partidas.
			OFF	ON					Monedero 25..1 Moneda/2 Partidas.Monedero 100.. 1 Moneda/8 Partid.
			OFF	OFF					Monedero 25..2 Monedas/1 Partidas.Monedero 100..1 Moneda/3 Partid.
					ON				3 Bolas Partida.
					OFF				5 Bolas Partida.
						ON	ON		1a Partida Extra 2.200.000 Pts. 2a Partida 2.800.000 Pts.
						ON	OFF		1a Partida Extra 1.900.000 Pts. 2a Partida 2.500.000 Pts.
						OFF	ON		1a Partida Extra 2.500.000 Pts. 2a Partida 3.100.000 Pts.
						OFF	OFF		1a Partida Extra 2.800.000 Pts. 2a Partida 3.400.000 Pts.

SWITCH 1

1	2	3	4	5	6	7	8		FUNCIONES
OFF									Luz BOLA EXTRA , siempre encendida.
ON									Luz BOLA EXTRA, encendida intermitente.
	OFF								La puntuacion del pasillo medio izquierdo, cambia cada vez que es activado el contacto.
	ON								La puntuacion del pasillo medio izquierdo, queda estable en 100.000 puntos si se alcanza esta puntuacion.
		OFF							Borra informacion RAM (al conectar la maquina).
		ON							No borra informacion RAM (posicion normal).
			ON						Musica de fondo durante toda la partida.
			OFF						Musica de fondo solo cuando no se activan los contactos.
				ON					Si visualizacion,
				OFF					No visualizacion.
				ON	OFF	ON	OFF		Display 1.. Moneda 25 Display 3.. Moneda 100
				ON	OFF	OFF	ON		Display 1.. Horas funcionamiento. Display 2.. Horas jugadas.
				ON	ON	OFF	OFF		Display 1.. FREE-PLAYS Display 2.. BOLAS EXTRAS.

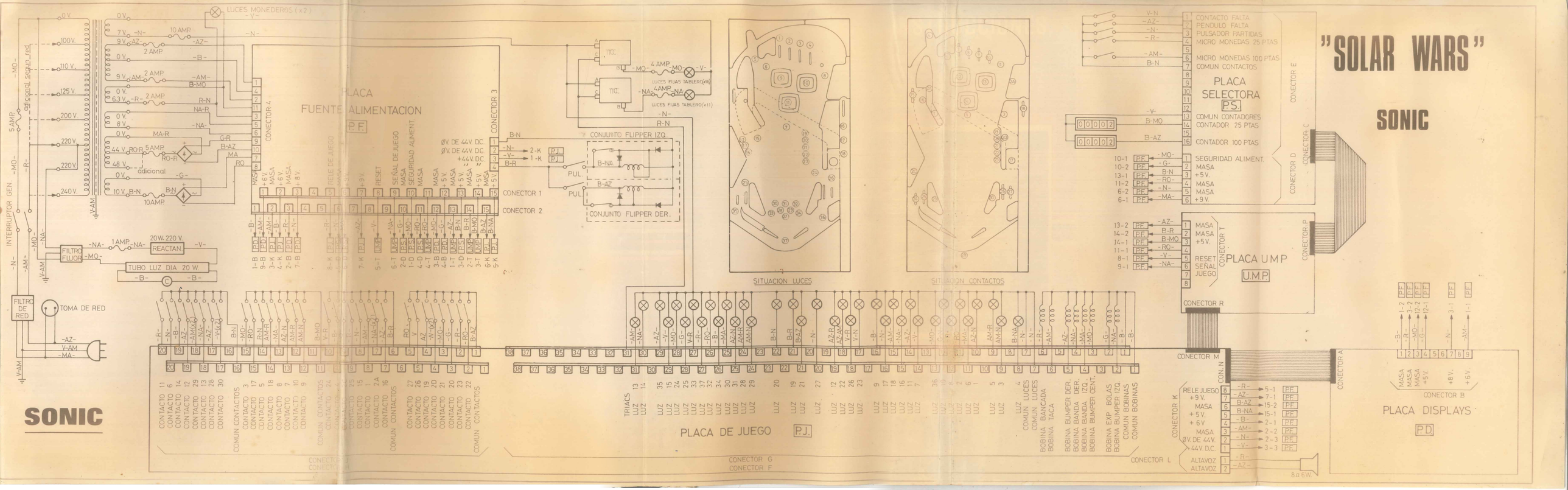
"SOLAR WARS"
SONIC
SONIC
PLACA FUENTE ALIMENTACION P.F.
PLACA DE JUEGO P.J.
PLACA SELECTORA P.S.
PLACA U.M.P. U.M.P.
PLACA DISPLAYS P.D.
SITUACION LUCES
SITUACION CONTACTOS
CONJUNTO FLIPPER IZQ.
CONJUNTO FLIPPER DER.
TOMA DE RED
FILTRO DE RED
INTERRUPTOR GEN.
FILTRO FLUOR.
REACTAN.
TUBO LUZ DIA 20 W.
LUCES MONEDEROS (x2)
LUCES FIJAS TABLERO(x6)
LUCES FIJAS TABLERO(x11)
CONTACTO FALTA
PENDULO FALTA
PULSADOR PARTIDAS
MICRO MONEDAS 25 PTAS
MICRO MONEDAS 100 PTAS
COMUN CONTACTOS
COMUN CONTADORES
CONTADOR 25 PTAS
CONTADOR 100 PTAS
SEGURIDAD ALIMENT.
RELE JUEGO
ALTAVOZ
CONECTOR A
CONECTOR B
CONECTOR C
CONECTOR D
CONECTOR E
CONECTOR F
CONECTOR G
CONECTOR K
CONECTOR L
CONECTOR M
CON. N
CONECTOR P
CONECTOR R
CONECTOR T
CONECTOR 1
CONECTOR 2
CONECTOR 3
CONECTOR 4

Sonic

SEGA, S. A.
d.b.a.

SONIC

Crta. MADRID-TOLEDO km. 22,900
Teléfono: 232 66 40
Apartado de Correos 16.117
MADRID-ESPAÑA

Cable-SEGASTAR
Télex: 44070 GAME-E
PARLA-MADRID
ESPAÑA